Rębak do gałęzi spalinowy

Model: GMM-SD19

Instrukcja obsługi

(tłumaczenie instrukcji oryginalnej)

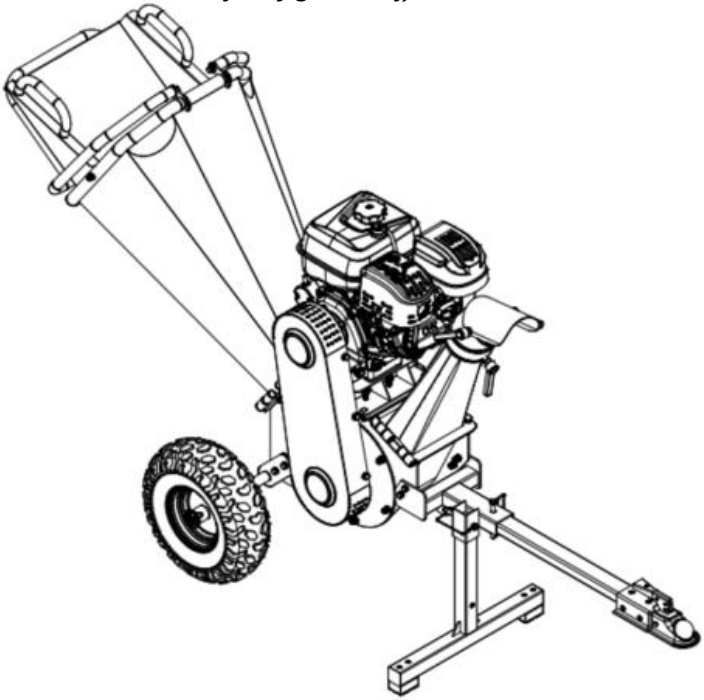

UWAGA!

Aby zmniejszyć ryzyko obrażeń, wszyscy użytkownicy i personel zajmujący się konserwacją sprzętu muszą **przeczytać i zrozumieć** niniejszą instrukcję przed przystąpieniem do użytkowania, wymiany akcesoriów lub konserwacji tej maszyny. Niniejsza instrukcja nie obejmuje wszystkich możliwych sytuacji. Każdy, kto używa, konserwuje lub pracuje w pobliżu tego sprzętu, musi zachować ostrożność.

GoodMajster
Machinery

INFOLINIA / SERWIS: +48 56 400 00 56

Spis treści

Ostrzeżenia bezpieczeństwa	4-17
Symbole ostrzegawcze	19
Dane techniczne	21
Zawartość zestawu	22
Montaż	23
Przed uruchomieniem	28
Wlej olej przed użyciem	30
Takowanie maszyny	32
Przed każdym użyciem sprawdź!	33
Przygotowanie do pracy	34

Uruchomienie silnika	35
Zatrzymanie silnika	36
Obsługa i praca	37
Konserwacja	40
Tabele przeglądów i konserwacji	50
Transport i przechowywanie	52
Rozwiązywanie problemów	54
Dodatkowe ostrzeżenia i utylizacja	56
Gwarancja	57

⚠UWAGA⚠

W CELU ZMNIEJSZENIA RYZYKA NARAŻENIA OPERATORA NA NIEBIEZPIECZEŃSTWO, NALEŻY ZAPOZNAĆ SIĘ DOKŁADNIE Z NINIEJSZĄ INSTRUKCJĄ OBSŁUGI PRZED ROZPOCZĘCIEM PRACY Z URZĄDZENIEM.
INSTRUKCJĘ NALEŻY ZACHOWAĆ DO PÓŹNIEJSZEGO ODNIESIENIA SIĘ DO NIEJ.
PRZEKAZUJĄC URZĄDZENIE INNEJ OSOBIE, NALEŻY RÓWNIEŻ DOŁĄCZYĆ NINIEJSZY DOKUMENT.

WSTĘP

Przeczytaj i upewnij się, że w pełni rozumiesz wszystkie informacje dotyczące bezpieczeństwa przed użyciem tego urządzenia.

Dziękujemy za wybór Rębaka spalinowego do gałęzi marki GoodMajster. Dołożyliśmy wszelkich starań podczas projektowania sprzętu, na każdym etapie jego produkcji oraz podczas testowania jakości, aby sprzęt był zgodny z rygorystycznymi standardami jakości uzyskując najwyższą wydajność.

Rębaki spalinowe GoodMajster użytkowane zgodnie z ich przeznaczeniem, należytą starannością oraz konserwacją dadzą wiele lat bezawaryjnej pracy.

Uszkodzone części maszyny należy wymienić bezpośrednio przed ponownym uruchomieniem maszyny.

Nieautoryzowane zmiany w urządzeniu wyłączają odpowiedzialność producenta za wynikłe stąd szkody!

Jeśli urządzenie jest używane **niezgodnie z przeznaczeniem, sprzedawca i producent zrzekają się wszelkich gwarancji!**

OGÓLNE ZASADY BEZPIECZEŃSTWA

Celem produkcji maszyn marki GoodMajster, jest uzyskanie najwyższego bezpieczeństwa oraz wydajności.

To narzędzie nie jest przeznaczone do użytku przez osoby (w tym dzieci) o ograniczonych zdolnościach fizycznych, sensorycznych lub umysłowych, lub braku doświadczenia i wiedzy, chyba że otrzymały one nadzór i instrukcje dotyczące korzystania z narzędzia przez osobę odpowiedzialną za ich bezpieczeństwo . **Trzymać poza zasięgiem dzieci.** Dzieci powinny być nadzorowane, aby upewnić się, że nie bawią się maszyną.

Najważniejszy w kwestiach bezpieczeństwa jest odpowiedzialny, doświadczony oraz świadomy zagrożeń operator maszyn. Ostrożność i dobra ocena sytuacji są najlepszą ochroną przed obrażeniami.

Wszystkie możliwe zagrożenia nie mogą być tutaj omówione, ale staraliśmy się zwrócić uwagę na najważniejsze elementy, a osoby użytkujące sprzęt powinny zwracać uwagę i przestrzegać znaków ostrzegawczych, znaków niebezpieczeństwa oraz instrukcji umieszczonych na sprzęcie w formie naklejek. Właściciel sprzętu jest zobowiązany do dbania o czytelność naklejek ostrzegawczych, a w przypadku ich uszkodzenia, do umieszczenia nowych ich odpowiedników w miejscach pierwotnego umieszczenia. Operator sprzętu powinien przeczytać i **przestrzegać** instrukcji bezpieczeństwa dołączonego do każego produktu.

Dowiedz się jak działa maszyna poprzez dokładne przeczytanie instrukcji obsługi. Nawet jeśli nigdy wcześniej nie używałeś podobnych maszyn, to dokładniej zapoznaj się z rębakiem oraz instrukcją obsługi przed użyciem. Wykonaj próby na otwartej powierzchni, zapoznaj się z uruchomieniem urządzenia oraz kwestiami bezpieczeństwa i zagrożeniami.

ZASTOSOWANIE

Nigdy nie używaj rębaka do innych celów niż rozdrabnianie drewna. Jest przeznaczony do tego użytku, a każde inne użycie może spowodować poważne obrażenia i utratę gwarancji.

Nie jest przeznaczony do użytku komercyjnego.

Należy bezwzględnie przestrzegać ograniczeń zawartych w instrukcjach bezpieczeństwa.

NIEBEZPIECZEŃSTWO: Ta maszyna może ZGNIATAĆ, SZLIFOWAĆ, CIĄĆ i ROZDZIERĄĆ części ciała użytkownika, jeśli dostaną się one do obszaru wlotu lub wylotu rębaka.

NIEBEZPIECZEŃSTWO: Obracające się ostrze tnące.

Trzymaj ręce i stopy z dala od otworów wlotowych i wylotowych podczas pracy maszyny.

NIEBEZPIECZEŃSTWO: Twój rębak został zbudowany zgodnie z zasadami bezpiecznej obsługi zawartymi w niniejszej instrukcji. Podobnie jak w przypadku każdego rodzaju urządzeń oraz maszyn, nieostrożność lub błąd ze strony operatora może spowodować poważne obrażenia. Jeśli naruszysz którąkolwiek z tych zasad, możesz spowodować poważne obrażenia u siebie lub u innych osób.

Maszynę można użytkować wyłącznie zgodnie z jej przeznaczeniem. Każde inne użycie wykraczające poza ten zakres jest niezgodne z przeznaczeniem.

Użytkownik/operator, a nie producent, ponosi odpowiedzialność za wszelkie wynikające z tego szkody lub obrażenia ciała.

UWAGA! Wysokie ryzyko obrażeń przez latające materiały eksploatacyjne, takie jak potłuczone kamienie, odpady zakopane w gruncie, gruz lub krzemienie wrzucone razem z drewnem do bębna.
Koniecznie zwróć uwagę na ograniczenia instrukcji bezpieczeństwa.

Użycie dodatków, dodatkowych akcesorii nie wspieranych przez producenta, wykonywanie modyfikacji, jak również powiększanie średnicy cięcia materiału, lub zwiększanie pojemności bębna– SUROWO ZABRONIONE!

Maszynę należy używać wyłącznie zgodnie z jej przeznaczeniem.

Nie wolno usuwać konstrukcji zabezpieczających mazyny oraz noży tnących.

Jakiekolwiek dalsze użycie wykraczające poza ten zakres jest niezgodne z przeznaczeniem. Za wynikające z tego szkody lub obrażenia użytkownik ponosi osobistą odpowiedzialność, a nie producent.

Przestrzeganie niniejszej instrukcji, wskazówek dotyczących konserwacji **prace konserwacyjne należą w obowiązkach do użytkownika / operatora lub właściciela sprzętu.**

Rębak spalinowy do gałęzi nie jest przeznaczona do użytku komercyjnego.

Producent maszyny nie odpowiada za uszkodzenia powstałe poprzez niewłaściwe użytkowanie i brak konserwacji maszyny. **Wszelkie usterki spowodowane brakiem czynności konserwacyjnych,** brakiem stosowania akcesoriów wchodzących w skład zestawu oraz nie odpowiednim użytkowaniem

Kontakt – Email: info@goodmajster.com | Infolinia / Serwis tel.: 56 400 00 56

będą skutkowały odmówieniem naprawy gwarancyjnej.

W przypadku jakichkolwiek niejasności lub wątpliwości związanych z bezpieczeństwem i użytkowaniem sprzętu należu wyjaśnić z działem technicznym firmy GoodMajster (DOMBUD RP) lub z sprzedawcą.

Zapoznanie się z treściami zawartymi w Instrukcji obsługi oraz w Karcie gwarancyjnej, jest podstwą do ewentualnych roszczeń z tytułu reklamacji. Sprzedawca oraz Gwarant nie poniosą odpowiedzialności za powstałe w związku z tym szkody.

⚠UWAGA⚠

W CELU ZMNIEJSZENIA RYZYKA NARAŻENIA OPERATORA NA NIEBIEZPIECZEŃSTWO, NALEŻY ZAPOZNAĆ SIĘ DOKŁADNIE Z NINIEJSZĄ INSTRUKCJĄ OBSŁUGI PRZED ROZPOCZĘCIEM PRACY Z URZĄDZENIEM.
INSTRUKCJĘ NALEŻY ZACHOWAĆ DO PÓŹNIEJSZEGO ODNIESIENIA SIĘ DO NIEJ.
PRZEKAZUJĄC URZĄDZENIE INNEJ OSOBIE, NALEŻY RÓWNIEŻ DOŁĄCZYĆ NINIEJSZY DOKUMENT.

ŚRODOWISKO

Wszystkie opakowania, narzędzia, węże, oleje powinny być składowane i zabrane do lokalnego centrum recyklingu, a także zutylizowane w sposób bezpieczny dla środowiska. Użytkownik ma obowiązek segregowania oraz utylizacji odpadów powstałych w skutek użytkowania glebogryzarki.

Nie używaj maszyny w środowisku łatwopalnej roślinności lub tam, gdzie istnieje ryzyko pożaru lub wybuchu.

WAŻNE OBOSTRZENIA !

Utrzymuj porządek w miejscu pracy.

- Nieporządek w miejscu pracy może być przyczyną wypadków.

Należy nosić odpowiednie osobiste wyposażenie ochronne

- okulary ochronne z bocznymi osłonami chroniącymi przed latającymi małymi częściami,
- ochronniki słuchu, zatyczki do uszu lub słuchawki, aby uniknąć uszkodzeń spowodowanych hałasem silnika
- ściśle dopasowaną odzież roboczą, aby nie mogła zostać wciągnięta przez silnik, maszynę lub jej części
- rękawice robocze wykonane z twardej skóry, aby uniknąć uszkodzenia przez małe części, szyny lub wibracje
- maska ochronna zapobiegająca wdychaniu małych części, szyn lub pyłu
- obuwie ochronne lub buty ze stalowym podnoskiem, aby uniknąć obrażeń przez wirujące przedmioty lub szorstkie, ostre krawędzie
- kask ochronny w celu uniknięcia uszkodzeń przez kołyszące się części, wąskie przestrzenie lub wirujące przedmioty

DODATKOWE Informacje na temat odpowiedniego ubioru znajdują się poniżej, w pkt. BEZPIECZEŃSTWO OSOBISTE!

⚠UWAGA⚠

W CELU ZMNIEJSZENIA RYZYKA NARAŻENIA OPERATORA NA NIEBIEZPIECZEŃSTWO, NALEŻY ZAPOZNAĆ SIĘ DOKŁADNIE Z NINIEJSZĄ INSTRUKCJĄ OBSŁUGI PRZED ROZPOCZĘCIEM PRACY Z URZĄDZENIEM.
INSTRUKCJĘ NALEŻY ZACHOWAĆ DO PÓŹNIEJSZEGO ODNIESIENIA SIĘ DO NIEJ.
PRZEKAZUJĄC URZĄDZENIE INNEJ OSOBIE, NALEŻY RÓWNIEŻ DOŁĄCZYĆ NINIEJSZY DOKUMENT.

DODATKOWE INSTRUKCJE DOTYCZĄCE BEZPIECZEŃSTWA

WSTĘP

Ważne jest aby uważnie, dokładnie i ze zrozumieniem przczytać niniejszą instrukcję obsługi, aby w pełni zrozumieć działanie, właściwości, wydajność rębaka spalinowego oraz dowiedzieć się o ograniczeniach i potencjalnych niebezpieczeństwach i zagrożeniach.

Właściwe procedury konserwacji zapewniają długą żywotność urządzenia, oraz najwyższą wydajność.

Należy doładnie każdy punkt instrukcji, aby **wiedzieć jak zatrzymać maszynę i szybko wyłączyć elementy sterujące.**

Upewnij się, że przeczytałeś i zrozumiałeś wszystkie instrukcje oraz ostrzeżenia dotyczące bezpieczeństwa. Każdy operator maszyny powinien zapoznać się z niniejszą instrukcją obsługi, a właściciel maszyny ma obowiązek zadbać aby instrukcja była czytelna i dostępna dla każdego użytkownika. **NIE WOLNO** obsługiwać maszyny dopóki w pełni nie zrozumiesz jak prawidłowo obsługiwać i utrzymywać silnik w odpowiedniej kondycji technicznej, oraz jak uniknąć przypadkowych obrażeń ciała, lub uszkodzenia mimenia. Środki ostrożności należy zawsze przestrzegać!

KWALIFIKACJE OPERATORA

Przed uruchomieniem maszyny, osoba fizyczna ma obowiązek przeczytania tej instrukcji ze zrozumieniem. Gdy tylko to będzie możliwe, powinien on zostać przeszkolony przez doświadczonego użytkownika podobnego sprzętu. Brak doświadczenia jest niebezpieczny w obsłudze każdej maszyny mechanicznej. **Brak doświadczenia oraz postępowanie nie zgodnie z instrukcją obsługi może spowodować obrażenia ciała lub śmierć operatora, oraz uszkodzenie maszyny.** Nie należy pozostawiać maszyny bez nadzoru doświadczonego operatora.

W przypadku dodatkowych pytań, lub braku pewnoności zrozumienia niniejszej instrukcji należy skontaktować się z działem technicznym producenta marki GoodMajster pod numerem telefonu: +48 56 400 00 56 lub poprzez email: info@goodmajster.com /

Dzieci i młodzież poniżej 18 roku życia nie mogą obsługiwać maszyny. Młodzież w wieku 16 lat i więcej może używać maszyny w ramach szkolenia i pod nadzorem osoby przeszkolonej. Przeczytaj uważnie instrukcję obsługi i zapoznaj się z elementami obsługi. Niewłaściwa obsługa lub obsługa przez osoby niedoświadczone może być niebezpieczna.

BEZPIECZEŃSTWO OSOBISTE

Aby zapewnić odpowiednią ochronę należy nosić ubranie robocze ochronne zawierające: certyfikowany kask ochronny, okulary ochronne przeznaczone do prac budowlanych, rękawice ochronne, obuwie

robocze ze stalowymi noskami oraz odzież ochronną (spodnie i bluzę z długim rękawem) posiadające ochronę kat. I na przetarcia. Należy również używać nauszników ochronnych, w celu ochrony słuchu. Podczas pracy maszyną operator **NIE MOŻE** nosić luźnej odzieży, elementów biżuterii, a długie włosy powinny być spięte aby uniknąć pochwycenia przez ruchome części maszyny. **NIE WOLNO** użytkować maszyny w krótkich spodniach oraz odsłoniętych rękawach.

Użytkownikiem maszyny może być wyłącznie osoba pełnoletnia, która dokładnie zapoznała się z instrukcją obsługi. **NIE WOLNO** używać maszyny będąc pod wpływem narkotyków, alkoholu, leków oraz innych środków odurzających mogących negatywnie wpłynąć na zdolność użytkowania maszyny oraz korzystania z niej z należytymi środkami ostrożności.

Nie używaj maszyny, gdy jest nie sprawna, lub jest w złym stanie technicznym. Przed każdym użyciem sprawdź czy wszystkie śruby, nakrętki są dobrze dokręcone, osłony są całe, nie popękane, a noże tnące odpowiednio zabezpieczone.

Aby zapewnić odpowiedni stan techniczny wymieniaj uszkodzone elementy bezzwłocznie, a brakujące elementy uzupełniaj od razu. Sprawdź czy nie ma wycieków paliwa, ponieważ wyciek grozi pożarem! Przechowywaj urządzenie zawsze gdy silnik jest już wystudzony w bezpiecznym miejscu oraz odpowiednim stanie technicznym.

Podczas użytkowania zawsze używaj zdrowego rozsądku oraz podstawowych zasad BHP i bezpieczeństwa obsługi maszyn mechanicznych.

NIE WOLNO korzystać z urządzenia boso,w sandałach , lekkim i spotowym obuwiu. **Obuwie musi być wyposażone w stalowe wkładki na noskach, oraz spełniać normę min. EN ISO 20345 w klasie S1 SRC.** Obuwie ochronne ma chronić stopę i posiadać podeszwę antypoślizgową.

Należy unikać przypadkowego uruchomienia! Pamiętaj, wyłącz silnik i ustaw włącznik na OFF oraz zakręć kranik paliwa przesuwając dźwignię na OFF, podczas napraw, konserwacji oraz transportu maszyny.

Osoby noszące rozrusznik serca nie mogą dotykać przewodzących części układu zapłonowego przy pracującym silniku. **ŚMIERTELNE ZAGROŻENIE!**

- W miejscu pracy nie mogą przebywać ŻADNE postronne osoby, a w szczególności dzieci i zwierzęta domowe. – GROZI ŚMIERCIĄ! Zatrzymaj silnik, gdy znajdą się w pobliżu urządzenia. Utrzymuj miejsce pracy w czystości i wolne od gałęzi i przeszkód, które mofę spowodować potknięcie lub upadek.

- Należy pamiętać, że operator lub użytkownik jest odpowiedzialny za wypadki lub zagrożenia innych ludzi, ich własności i siebie.

- Twój rębak to PROFESJONALNA MASZYNA, a nie zabawka! Zachowaj szczególną ostrożność przez cały czas.

- Twoje urządzenie zostało zaprojektowane do rozdrabniania drewna. NIE UŻYWAJ GO DO INNYCH CELÓW.

- W przypadku wystąpienia sytuacji, które nie zostały opisane w niniejszej instrukcji, należy zachować ostrożność i zdrowy rozsądek.

Kontakt – Email: info@goodmajster.com | Infolinia / Serwis tel.: 56 400 00 56

KONTROLA MASZYNY PRZED ROZPOCZĘCIEM PRACY!

Przed uruchomienieniem maszyny dokonaj podstawowej kontroli sprzętu:

- Dokładnie sprawdź obszar w którym udządenie ma być używane i usuń wszystkie ciała obce, obiekty, twarde przedmioty.

- Sprawdź wizualnie stan maszyny – brak widocznych uszkodzeń mechanicznych, pęknięć, braków.

- Sprawdź wszystkie połączenia – dokręć wszystkie śruby oraz nakrętki, ponieważ poprzez wibracje wytwarzane przez glebogryzarkę, śruby ulegają poluźnieniu.

- Sprawdź wycieki – dokonaj oględzin zbiornika paliwa oraz silnika w celu wyeliminowania wycieków oleju oraz benzyny.

- Sprawdź filtr powietrza – stan filtra powietrza jest bardzo ważny. Należy sprawdzić czy filtr powietrza jest czysty, a jeśli jest zabrudzony to należy go wyczyścić sprężonym powietrzem! **Jest to czynność obsługowa i czyszczenia filtra nie podlega pod usługę gwarancyjną!** Brak czyszczenia filtra powietrza może prowadzić do uszkodzenia zagęszczarki oraz odmówienia naprawy gwarancyjnej.

- Sprawdź poziom oleju – w razie konieczności uzupełnij stan.

Uwaga! Uruchamiaj urządzenie wyłącznie na otwartej przestrzeni. Nie wolno uruchamiać urządzenia w pomieszczeniu, w halach, budynkach. Wdychane gazy spalinowe mogą spowodować chorobę lub śmierć!

- Nigdy nie pracuj z urządzeniem silnikowym w pomieszczeniach zamkniętych lub słabo wentylowanych. **Nigdy w garażu!**
- Podczas pracy silnika wydzielają się toksyczne gazy.
- Gazy te są bezwonne i niewidoczne.
- Nie wystawiaj maszyny na działanie deszczu.
- Nie używaj maszyny w wilgotnym lub mokrym otoczeniu.
- Zadbaj o pewną i stabilną pozycję na nierównych zboczach lub wzniesieniach,
- Uważaj na niezabezpieczone szczeliny, rowy i wykopy.
- Zapewnij dobre oświetlenie podczas pracy.
- Nie używaj maszyny w środowisku łatwopalnej roślinności lub tam, gdzie istnieje ryzyko pożaru lub wybuchu.
- Zapewnij gaśnice w suchych warunkach pracy (ryzyko pożaru).

ZAGROŻENIA I RYZYKA

NIGDY nie pozwalaj nikomu obsługiwać maszyny bez odpowiedniego przeszkolenia.

UPEWNIJ SIĘ, że wszyscy operatorzy przeczytali, zrozumieli i przestrzegają instrukcji obsługi.

Nie pozwalaj innym osobom, zwłaszcza dzieciom i młodzieży, oraz zwierzętom domowym dotykać maszyny. Trzymaj je z dala od miejsca pracy.

POWAŻNE OBRAŻENIA CIAŁA mogą wynikać z niewłaściwego lub nieostrożnego użytkowania tej maszyny

Rębaki spalinowe do gałęzi są ciężkimi jednostkami i powinny być ustawiane

Kontakt – Email: info@goodmajster.com | Infolinia / Serwis tel.: 56 400 00 56

przez dwie osoby o odpowiedniej sile. Korzystając z uchwytów do podnoszenia znajdujących się na maszynie, wraz z prawidłowymi technikami podnoszenia.

ZAGROŻENIA MECHANICZNE

NIE WOLNO obsługiwać maszyny, jeśli wszystkie osłony ochronne nie są zamontowane w odpowiednim miejscu.

TRZYMAJ ręce i stopy z dala od obracających się i ruchomych części, ponieważ mogą one spowodować obrażenia w przypadku dotknięcia.

UPEWNIJ SIĘ, że przełącznik pracy silnika jest w pozycji OFF, a przewód zapłonowy świecy zapłonowej jest odłączony przed zdjęciem osłon lub dokonaniem regulacji.

UPEWNIJ SIĘ, że zarówno maszyna, jak i operator są stabilni, ustawiając ją na równym terenie, a maszyna nie przewróci się, nie ześlizgnie ani nie spadnie podczas pracy lub bez nadzoru. Nie używaj na śliskiej mokrej, błotnistej lub oblodzonej powierzchni.

NIE pozostawiaj włączonego urządzenia bez nadzoru!

NIGDY NIE wkładaj rąk, stóp ani żadnej części ciała do kanału wyrzutowego rębaka otworu lub w pobliżu lub pod jakąkolwiek ruchomą częścią podczas pracy silnika. **Zawsze trzymaj się z dala od otworu wylotowego.** Jeśli konieczne będzie wepchnięcie materiału do rynny rębaka, użyj patyka o małej średnicy, **NIGDY NIE UŻYWAJ DO TEGO RĄK!**

ZACHOWAJ OSTROŻNOŚĆ podczas obsługi urządzenia. Narażenie na wibracje lub powtarzające się czynności mogą być szkodliwe dla dłoni i ramion.

NIGDY nie wolno stawać na pracującym urządzeniu.

NIE PRZECIĄŻAJ swojej maszyny. Pracujesz lepiej i bezpieczniej w określonym zakresie wydajności określonym przez producenta!

UŻYWAJ ZAWSZE DOBRZE DOPASOWANEJ MASZYNY DO POTRZEB!

- Nie używaj narzędzi o niskiej wydajności do ciężkich prac.
- Używaj narzędzia tylko do celów, do których zostało stworzone.
- Zawsze utrzymuj narzędzie w odpowiedniej czystości.

UWAŻAJ, aby nie dotknąć tłumika, gdy silnik jest gorący, ponieważ może to spowodować poważne oparzenia.
UPEWNIJ SIĘ, że naprawy silnika i maszyny są przeprowadzane przez wyszkolony personel.

NIE POZOSTAWIAJ włożonych kluczy narzędziowych.

- **Przed włączeniem sprawdź, czy klucze i narzędzia do regulacji zostały usunięte. Bądź uważny.**
- Zwróć uwagę na to, co robisz. Podczas pracy kieruj się zdrowym rozsądkiem. Nie używaj rębaka spalinowego do gałęzi, jeśli nie jesteś skoncentrowany, wypoczęty. Jeśli nie możesz się skupić, odłóż pracę na inny dzień, aby zachować szczególną ostrożność i bezpieczeństwo.

Kontakt – Email: info@goodmajster.com | Infolinia / Serwis tel.: 56 400 00 56

Trzymaj twarz i ciało z dala od zsypu rębaka, aby uniknąć przypadkowego odbicia któregokolwiek z nich materiału w twarz lub ciało.

Jeśli mechanizm tnący uderzy w obcy przedmiot lub jeśli maszyna zacznie wydawać nietypowe dźwięki lub wibrować, natychmiast wyłącz silnik. Po całkowitym zatrzymaniu maszyny wykonaj następujące czynności:

- Wyjmij przewód(y) świecy zapłonowej i poczekaj, aż wszystkie ruchome części całkowicie się zatrzymają.
- Sprawdź, czy nie ma uszkodzeń
- Napraw lub wymień wszystkie uszkodzone części przed ponownym uruchomieniem i obsługą maszyny.
- Zachowaj ostrożność, aby uniknąć poślizgnięcia się lub upadku
- Jeśli maszyna zacznie nienormalnie wibrować, natychmiast wyłącz silnik i poczekaj, aż wszystkie ruchome części całkowicie się zatrzymają, i sprawdź przyczynę. **Wibracje są zazwyczaj sygnałem ostrzegawczym kłopotów.**
- Zatrzymaj silnik przed opuszczeniem stanowiska operatora oraz podczas dokonywania jakichkolwiek napraw, regulacji i przeglądów.

ZAWSZE TRZYMAJ SIĘ Z DALA OD Zsypu Wiórów.

- Podczas pozostawiania maszyny bez nadzoru należy zachować wszelkie możliwe środki ostrożności zalecane przez producenta. **Naciśnij WYŁĄCZNIK AWARYJNY.**
- sprawdź czy maszyna się zatrzymała oraz czy wszystkie ruchome części całkowicie się zatrzymały. Odłącz przewód świecy zapłonowej i trzymaj przewód z dala od świecy zapłonowej, aby zapobiec przypadkowemu uruchomieniu.

Nie używaj urządzenia ze zdjętym zasobnikiem rębaka.

- Trzymaj dzieci i zwierzęta z daleka.
- Tragiczne wypadki mogą wystąpić, jeśli operator nie zwróci uwagi na obecność małych dzieci.

- Nie przeciążaj ani nie próbuj odłupywać lub kruszyć materiału powyżej 4 cali (10 cm).

Może to spowodować obrażenia ciała lub uszkodzenie maszyny.

- Nigdy nie używaj maszyny przy dużych prędkościach transportowych lub na twardych lub śliskich powierzchniach.

- **Używaj urządzenia tylko przy dobrym świetle dziennym. Nie używaj urządzenia w nocy lub w ciemnych miejscach, w których wzrok może być osłabiony.**
- Zachowaj szczególną ostrożność podczas cofania lub przyciągania maszyny do siebie. NIGDY nie przesuwaj pracującej maszyny.

Nie manipuluj ustawieniami regulatora silnika. Regulator kontroluje maksymalną bezpieczną prędkość roboczą i chroni silnik. Nadmierna prędkość obrotowa silnika jest niebezpieczna i spowoduje uszkodzenie silnika oraz innych ruchomych części maszyny.

- Podczas podawania materiału do tego urządzenia należy zachować

Kontakt – Email: info@goodmajster.com | Infolinia / Serwis tel.: 56 400 00 56

szczególną ostrożność, aby nie dopuścić do niego kawałków metalu, kamieni lub innych ciał obcych. Może to spowodować obrażenia ciała lub uszkodzenie maszyny.

- Utrzymuj obszar wyrzutu z dala od ludzi, zwierząt, budynków, szkła lub czegokolwiek innego, co może utrudniać swobodny wyrzut, powodować obrażenia lub uszkodzenia. Wiatr może również zmienić kierunek wurzutu rąbanego materiału, więc bądź tego świadomy.

- Nie dopuszczać do nagromadzenia się materiału obrabianego w obszarze wyrzutu, ponieważ uniemożliwi to prawidłowy wyrzut i może spowodować odrzut z rynny rębaka.

Otwór wyrzutowy może zatkać się przetworzonym materiałem, liśćmi, olejem, smarem lub jakimkolwiek innym materiałem palnym.

NIEBEZPIECZEŃSTWO POŻARU I WYBUCHU

BENZYNA jest wyjątkowo łatwopalna i wybuchowa w określonych warunkach.
UPEWNIJ SIĘ, że benzyna jest przechowywana wyłącznie w certyfikowanych pojemnikach.

NIE WOLNO tankować silnika, gdy jest włączony lub gorący.
NIE NALEŻY tankować silnika w pobliżu iskier, otwartego ognia lub osoby palącej.

ZAWSZE ostrożnie otwieraj korek wlewu paliwa, aby istniejące nadciśnienie mogło powoli ustąpić.

NIE przepełniaj zbiornika paliwa i unikaj rozlewania benzyny podczas tankowania. Rozlana benzyna lub opary benzyny mogą się zapalić. W przypadku rozlania upewnij się, że obszar jest suchy przed uruchomieniem silnika. Należy również przesunąć urządzenie z dala od obszaru rozlania i unikać tworzenia źródła zapłonu (iskry, otwarty ogień), aż opary paliwa nie znikną.

UPEWNIJ SIĘ, że korek wlewu paliwa jest pewnie zamocowany po zatankowaniu.

Należy przechowywać urządzenie zdala od nie uziemionych elektrycznych przedmiotów, takich jak narzędzia, oraz z dala od odsłoniętych instalacji elektrycznych, w celu uniknięcia iskrzenia lub wyładowań łukowych, które mogą zapalić opary paliwa.

NIGDY nie tankuj urządzenia w pomieszczeniu! Nie należy przechowywać urządzenia z paliwem w zbiorniku wewnątrz budynku, gdyż opary są łatwo palne!

UWAGA Podczas pracy z maszyną na obudowie powstają wysokie temperatury. Przed tankowaniem pozwól maszynie ostygnąć.

ZAGROŻENIA CHEMICZNE

NIE UŻYWAJ ani nie tankuj silnika benzynowego lub wysokoprężnego w ograniczonej przestrzeni bez odpowiedniej wentylacji.

Gazy spalinowe TLENKU WĘGLA z jednostek napędzanych silnikami

Kontakt – Email: info@goodmajster.com | Infolinia / Serwis tel.: 56 400 00 56

spalinowymi mogą spowodować śmierć w przestrzeniach zamkniętych.

ZAGROŻENIA HAŁASEM

NADMIERNY HAŁAS może prowadzić do czasowej lub trwałej utraty słuchu.

NALEŻY NOSIĆ zatwierdzone środki ochrony słuchu w celu ograniczenia narażenia na hałas. Zgodnie z wymogami przepisów BHP.

DODATKOWE ZAGROŻENIA

Poślizgnięcie/potknięcie/upadek jest główną przyczyną poważnych obrażeń lub śmierci.
Uważaj na nierówne lub śliskie, błotniste powierzchnie robocze.

Zachowaj ostrożność podczas pracy w pobliżu niezabezpieczonych otworów lub wykopów

OSTRZEŻENIA PRZED UŻYTKOWANIEM MASZYNY

Nie należy podnosić, przechylać, serwisować, konserwować maszyny, gdy silnik jest uruchomiony.

Nie wolno zmieniać ustawień obrotów silnika, ani przekraczać maksymalnej prędkości obrotowej silnika ustawionej w fabryce. Grozi to uszkodzeniem silnika, odmówieniem naprawy gwarancyjnej oraz jest niebezpieczne.

Sprawdź, czy ruchome części działają prawidłowo i nie są zablokowane lub czy części nie są uszkodzone. Wszystkie części muszą być prawidłowo zmontowane i spełniać wszystkie warunki, aby zapewnić prawidłową pracę maszyny.

Uszkodzone przełączniki należy wymienić w autoryzowanym serwisie.
Nie używaj żadnej maszyny w której nie można włączyć i wyłączyć przełącznika.

Trzymać ręce, stopy, oraz luźne elementy z dala od wirujących części takich jak pasek napędowy, przekładnia napędowa, wał silnika, noże rozdrabniające, bęben rębaka, bęben zasypowy, otwór wyrzutowy.

Nie należy dotykać gorących elementów silnika takich jak: tłumik, obudowa silnika, noże tnące oraz unikać kontaktu z gorącymi spalinami oraz olejem silnikowym, ponieważ grozi to trwałym uszkodzeniem zdrowia i ciała – grozi poparzeniem.

Wszystkie konserwacje należy wykonywać dopiero po całkowitym ostygnięciu silnika!

Jeśli zauważysz dziwną pracę silnika lub usłyszysz nietypowy dźwięk dochodzący z maszyny lub bębna maszyny należy bezzwłocznie wyłączyć silnik. Zwiększony poziom wibracji, hałas oraz nierówna praca silnika to podstawowe objawy uszkodzenia maszyny.

Należy używać części zamiennych, akcesoriów, olei oraz części eksploatacyjnych tylko zatwierdzonych przez producenta maszyny. Niespełnienie tych warunków, oraz używanie nie-certyfikowanych przez producenta części i akcesoriów grozi uszkodzeniem maszyny,

zranieniem oraz odmówieniem naprawy gwarancyjnej.

Używaj tylko zatwierdzonych części.

- Ta maszyna jest zgodna z odpowiednimi przepisami.
- Naprawy mogą być wykonywane wyłącznie przez autoryzowany serwis przy użyciu oryginalnych części zamiennych; w przeciwnym razie może dojść do wypadku użytkownika.

WAŻNE! Ogranicz obszar roboczy i trzymaj z dala osoby postronne i nieupoważniony personel.

BEZPIECZEŃSTWO POŻAROWE

Paliwo – benzyna – którym zasilane jest urządzenie, jest wysoce łatwopalne, wybuchowe, a jego opary mogą bardzo szybko i łatwo się zapalić. Podczas użytkowania maszyny, tankowania, serwisowania należy przestrzegać podstawowych zasad Bezpieczeństwa Higieny Pracy, oraz zasad **przeciwpożarowych przy postępowaniu z cieczą łatwopalną** – benzyną bezołowiową. Nie stosowanie środków ostrożności może doprowadzić do ciężkich obrażeń, pożaru a nawet śmierci!
Pamiętaj aby w pobliżu przechowywania oraz użytkowania maszyny zawsze posiadać gaśnicę proszkową typu ABC .

BEZPIECZEŃSTWO PODCZAS UŻYTKOWANIA MASZYNY

Pamiętaj aby przed każdym użyciem maszyny sprawdzić kondycję maszyny wizualnie, organoleptycznie. Sprawdź mocowania, dokręć śruby, zobacz czy nie ma wycieków płynów lub pęknięć części.

Nie wolno używać uszkodzonego urządzenia gdyż grozi to zranieniem!

Zadbaj aby maszyna była czysta, wolna od trawy, liści, kurzu, nadmiaru smaru i oleju, nagaru spalin – zmniejszy to ryzyko pożaru!

Nie wolno myć uruchomionej maszyny – grozi to porażeniem wysokim napięciem!

Nie zanurzaj, nie polewaj maszyny wodą. Uchwyty oraz silnik powinny być czyste i suche przed uruchomieniem!

Pamiętaj, że maszyna jest niebezpieczna dla osób nie znających podstawowych zasad jej obsługi. Zadbaj aby osoby nie znające zasad działania maszyny, oraz które nie zapoznały się z instrukcją obsługi nie miały dostępu do maszyny.
ZAWSZE sprawdzaj przewody paliwowe, korek wlewu paliwa i zbiornik paliwa pod kątem wycieków lub pęknięć. Urządzenia z takim uszkodzeniem nie wolno uruchamiać.

Upewnij się, że **ZAWSZE** zakładasz korek wlewu paliwa i dobrze go zamykasz po tankowaniu.
ZAWSZE przechowuj paliwa w specjalnym pojemniku z dala od ciepła i źródeł ciepła.

PRZED KAŻDĄ CZYNNOŚCIĄ SERWISOWĄ I KONSERWACYJNĄ – WYŁĄCZ SILNIK !

Zawsze wyłącz silnik, ustawiając włącznik w położenie OFF lub wciskając WYŁĄCZNIK BEZPIECZEŃSTWA, oraz w celu zagwarantowania bezpieczeństwa, odłącz przewód świecy zapłonowej, aby zapobiec przypadkowemu uruchomieniu maszyny.

Zawsze używaj oryginalnych części zamiennych.

Aby uniknąć obrażeń, operator lub użytkownik maszyny musi znajdować się zawsze w strefie operatora (schemat miejsca pracy i strefy operatora znajduje się na kolejnych stronach)! Nie wolno przechodzić do strefy, która nie jest strefą operatora gdy silnik jest uruchomiony. Nie należy również stawiać przedmiotów, narzędzi oraz wystających elementów przed oraz pod maszyną.

Jeśli dojdzie do kolizji maszyny, oraz noży maszyny z jakimkolwiek przedmiotem, należy wyłączyć silnik, odłączyć świecę zapłonową oraz sprawdzić czy maszyna została uszkodzona. Sprawdź pod kątem wizualnym, technicznym czy nie powstały pęknięcia, oraz czy nie powstały wycieki paliwa i oleju.

Nie przeciążaj maszyny! Używaj jej zgodnie z instrukcją obsługi. Nie próbuj rozdrabniać gałęzi o średnicy większej niż 10cm, ani nie zwiększaj tempa pracy maszyny, aby zwiększyć wydajność ponad napisaną w instrukcji obsługi.

Niewłaściwa konserwacja lub niezauważenie lub nieprawidłowe usunięcie problemu może stać się źródłem zagrożenia podczas pracy. Obsługuj wyłącznie regularnie i prawidłowo konserwowane maszyny. Tylko w ten sposób można mieć pewność, że urządzenie będzie użytkowane bezpiecznie, ekonomicznie i bezproblemowo przez długi czas.

NIGDY NIE WOLNO:

- Czyścić, konserwować, regulować lub naprawiać urządzenie podczas jego pracy. Ruchome części mogą spowodować poważne obrażenia.
- Pozwolić urządzeniu działać bez filtra powietrza.
- Do czyszczenia części maszyny **NIE używaj** benzyny lub innych łatwopalnych rozpuszczalników. Opary paliw i rozpuszczalników mogą eksplodować.

NIGDU NIE Przechowuj łatwopalne materiały w pobliżu urządzenia lub tłumika, istnieje duże ryzyko pożaru.

PAMIĘTAJ ABY ZAWSZE:
ZAWSZE:

- Odłączyć złącze świecy zapłonowej przed pracami konserwacyjnymi, czyszczeniem lub naprawą. Zapobiega to niezamierzonemu uruchomieniu.
- Po zakończeniu prac naprawczych i konserwacyjnych założyć z powrotem na urządzenie wyposażenie ochronne i zabezpieczające.
- Zwrócić uwagę na bezpieczny stan eksploatacyjny maszyny, w szczególności sprawdzić szczelność układu paliwowego i korka wlewu paliwa.
- Upewnij się, że nakrętki i śruby są odpowiednio dokręcone.
- Uszkodzone lub zużyte części maszyny należy wymienić na nowe oryginalne części zamienne.
- **Usuń brud z żeberek chłodzących silnika.**
- Utrzymuj maszynę w czystości i w razie potrzeby wymieniaj uszkodzone naklejki.

Kontakt – Email: info@goodmajster.com | Infolinia / Serwis tel.: 56 400 00 56

NIGDY NIE POZOSTAWIAJ URUCHOMIONEJ MASZYNY BEZ NADZORU!

Podczas pracy maszyną na krawędziach, rób to z szczególną ostrożnością i nie pracuj zbyt blisko krawędzi aby **uniknąć przewrócenia urządzenia.**

Maszyna powinna być parkowana zawsze na twardym, stabilnym i równym podłożu. Uruchomienie maszyny również powinno odbyć się na stabilnym i równym podłożu.

Aby zmniejszyć narażenie na drgania, ogranicz czas pracy, oraz stosuj okresowe przerwy w pracy. **Koniecznie używaj atestowanych rękawic antywibracyjnych zgodnych z normą EN-10819!**

RYZYKO DODATKOWE ORAZ NIEPRZEWIDZIANE

Ze względu na konstrukcję określoną przez przeznaczenie, ryzyko szczątkowe nadal istnieje, nawet w przypadku użytkowania zgodnego z przeznaczeniem, zgodnie ze wszystkimi odpowiednimi przepisami bezpieczeństwa. Ryzyko można zminimalizować, przestrzegając „Wskazówek bezpieczeństwa" i „Zastosowania zgodnego z przeznaczeniem" oraz całości instrukcji obsługi.

Rozwaga i ostrożność zmniejszają ryzyko obrażeń ciała i szkód materialnych.

Zaniedbywanie zasad ergonomii może zwiększyć prawdopodobieństwo wystąpienia ryzyka. Aby uniknąć należy:

- Nosić zalecane wyposażenie ochronne.
- Zawsze bądź w pełni skoncentrowany na całej pracy.
- Ryzyka szczątkowego - nigdy nie można wykluczyć.

Ryzyko poparzenia:

- Dotknięcie tłumika, rury wydechowej i innych nagrzewających się elementów maszyny może spowodować poważne oparzenia.

Ponadto, pomimo wszystkich podjętych środków ostrożności, mogą istnieć ryzyka szczątkowe, nieprzewidziane, które nie są oczywiste.

Operator ponosi we wszystkich przypadkach pełną odpowiedzialność wobec osób trzecich.

Przed każdym użyciem sprawdź, czy śruby mocujące ostrza są odpowiednio dokręcone. Sprawdź również wzrokowo ostrze pod kątem zużycia lub uszkodzenia. Wymień ostrze na części, które odpowiadają oryginalnym specyfikacjom wyposażenia.

Należy sprawdzić OSTROŚĆ ostrzy, oraz poprawne dokręcenie śrub mocujących je do bębna, oraz szczelność przed przystąpieniem do pracy.

ZA KAŻDYM RAZEM gdy wymieniasz ostrze, wymieniaj nakrętki SAMOKONTRUJĄCE mocujące ostrze.

Przy każdym ostrzeniu noży, lub ich wymianie – sprawdzaj szczelinę między ostrzem a płytką ślizgową ostrza!

Kontakt – Email: info@goodmajster.com | Infolinia / Serwis tel.: 56 400 00 56

Nigdy nie ingeruj w elementy zabezpieczające maszynę. Przed każdym użyciem **KONIECZNIE** sprawdź poprawność działania AWARYJNEGO WYŁĄCZNIKA BEZPIECZEŃTSWA! Jeśli nie działa poprawnie, i po wciśnieniu nie zatrzymuje maszyny – SKONTAKTUJ się z autoryzowanym serwisem. POD ŻADNYM POZOREM nie uruchamiaj maszyny i nie wykorzystuj jej do pracy z NIESPRAWNYM AWARYJNYM WYŁĄCZNIKIEM BEZPIECZEŃSTWA!

Sprawdzaj pasek napędowy przekładni ostrzy przed każdym użyciem. Sprawdź czy pasek nie jest popękany, zużyty, nie posiada przetarć lub rozdarć. Jeśli pasek nie jest w odpowiednim stanie technicznym, nie używaj maszyny. WYMIEŃ PASEK.

Nie zmieniaj ustawień regulatora obrotów silnika. Regulator kontroluje maksymalną bezpieczną prędkość roboczą i chroni silnik. Nadmierna prędkość obrotowa silnika jest niebezpieczna i spowoduje uszkodzenie silnika oraz innych ruchomych części maszyny.

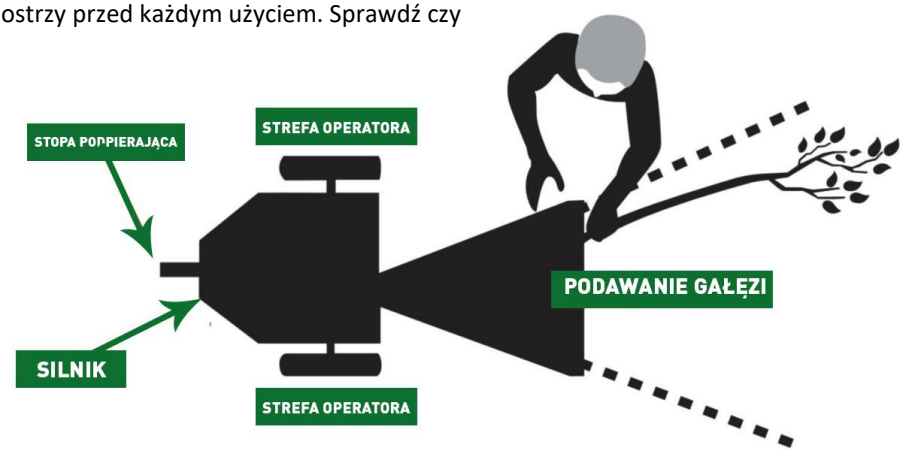

- OBSŁUGUJ RĘBAK WYŁĄCZNIE W STREFIE OPERATORA!
- ZAPOZNAJ SIĘ JAK WYŁĄCZYĆ URZĄDZENIE SZYBKO I BEZPIECZNIE!
- Nigdy nie przemieszczaj rębaka ani nie pozostawiaj go bez nadzoru z włączonym silnikiem!
- Postępuj zgodnie z instrukcją obsługi silnika dotyczącą konserwacji i napraw!

NIEBEZPIECZEŃSTWO! To urządzenie jest wyposażone w silnik spalinowy i nie powinno być używane w pobliżu gruntów porośniętych lasami, zaroślami lub trawą, ponieważ układ wydechowy nie jest wyposażony w iskochron i może spowodować pożar!
KONIECZNIE ZACHOWAJ TĘ INSTRUKCJĘ NA PRZYSZŁOŚĆ!

SYMBOLE OSTRZEGAWCZE

Poniższe symbole bezpieczeństwa pojawią się na tym produkcie.
Przed użyciem tego narzędzia upewnij się, że rozumiesz ich znaczenie, aby zapobiec obrażeniom i uniknąć uszkodzenia narzędzia.



INSTRUKCJA OBSŁUGI
Przeczytaj i zrozum!



KASK OCHRONNY
Podczas używania maszyny zawsze noś kask ochronny



KASK i OKULARY
Podczas używania maszyny zawsze noś certyfikowane nauszniki oraz okulary ochronne



RĘKAWICE CHRONNE
Używaj rękawic antywibracyjnych ochronnych zgodnych z normą: EN-10819



BUTY OCHRONNE
Zawsze używaj obuwia ochronne z stalowym noskiem zgodnych z normą: EN ISO 20345 SRC



ODZIEŻ OCHRONNA
Używaj aby ochronić przed zranieniem



NIE UŻYWAJ OTWARTEGO OGNIA W POBLIŻU
Grozi pożarem i wybuchem!



NIE WOLNO PALIĆ PAPIEROSÓW
W pobliżu urządzenia! Grozi pożarem i wybuchem!



NIE UŻYWAJ ZAGĘSZCZARKI W ZAMKNIĘTYCH POMIESZCZENIACH
Grozi zatruciem oraz śmiercią!

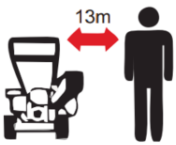

NIE DOTYKAJ GORĄCYCH CZĘŚCI MASZYNY.
Takich jak: tłumik, silnik, wibrator itp.



ZACHOWAJ ODSTĘP min. 1,2m
Osoby postronne muszą zachować odstęp od pracującej maszyny



TRZYMAJ Ręce, Stopy, el. Ubrań, Włosy Z DALA OD WIRUJĄCYCH CZĘŚCI
Ryzyko zranienia!







SYMBOLE OSTRZEGAWCZE cd.

Poniższe symbole bezpieczeństwa pojawią się na tym produkcie.
Przed użyciem tego narzędzia upewnij się, że rozumiesz ich znaczenie, aby zapobiec obrażeniom i uniknąć uszkodzenia narzędzia.







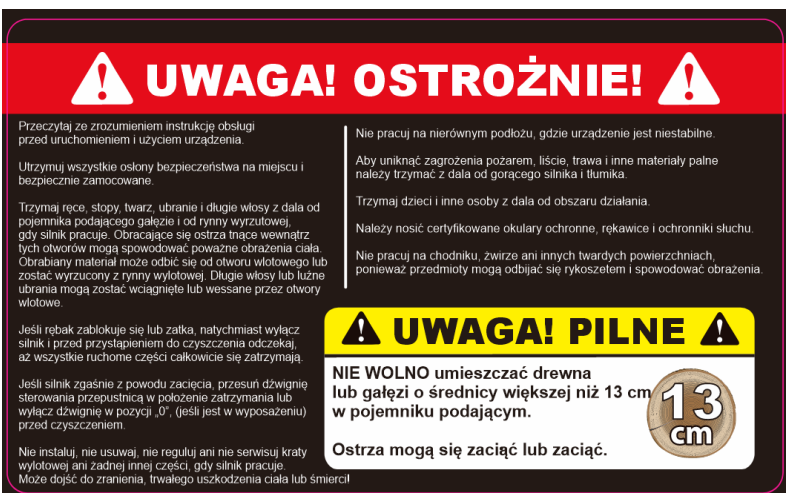

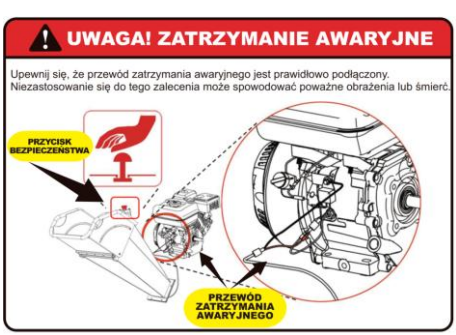



DANE TECHNICZNE – GMM-SD19

MODEL	SILNIK	MOC SILNIKA	MAX. ŚREDNICA MATERIAŁU	WYMIARY
GMM-SD19	RATO R420	8,6 kW/ 12KM /15HP EPS	130mm	120x80x160cm
	Jednocylindrowy, 4-suwowy, chłodzony powietrzem, OHV	Kilowat / Horse power		

POJEMNOŚĆ SILNIKA	OBROTY SILNIKA	CHŁODZENIE	ROZRUCH	WAGA
420ccm	3600	powietrzem	ręczny	120kg /netto
	Obr/min		Starter z linką	140kg / brutto

ILOŚĆ OLEJU	TYP OLEJU	PALIWO	ŚREDNICA BĘBNA	ILOŚĆ OSTRZY
Ok. 1,1 L	10W30	Benzyna bezołowiowa	280mm	2x ostrze
	Lub SAE30/ 10W40	95 oktanów lub 98		1x kowadło

WYMIARY OPAKOWANIA	ROZMIAR NOŻY			Poziom mocy Akustycznej w odl. 4m
900x560x1020mm	300mm			115dB(A)

ZAWARTOŚĆ ZESTAWU

Rębak spalinowy do gałęzi jest częściowo zmontowany i jest dostarczona w oryginalnym opakowaniu.

Nazwa towaru	Ilość
Rębak spalinowy Z silnikiem	1szt
Lej zasypowy	1szt
Lej wyrzutowy	1szt
Koła	2szt
Oś kół	1szt
Noga podpierająca	1szt
Wyłącznik awaryjny	1szt
Wsuwka leja	1szt
Klucz typu T	1szt
Klucz płaski	1szt

Rozpakowanie i sprawdzenie zawartości:

- Natychmiast po otrzymaniu maszyny sprawdź zawartość opakowania pod kątem kompletności i ewentualnych uszkodzeń. W przypadku reklamacji natychmiast skontaktuj się ze sprzedawcą lub producentem. Późniejsze reklamacje nie będą respektowane.

- Otwórz opakowanie i zdejmij górną część pudełka.
- W razie potrzeby zdjąć folie i zabezpieczenia transportowe.
- Sprawdź zawartość pod kątem kompletności.
- W miarę możliwości należy przechowywać opakowanie do końca okresu gwarancyjnego.
- Zapoznaj się z maszyną, czytając instrukcję przed pierwszym użyciem.
- Należy stosować wyłącznie oryginalne produkty jako części zamienne lub eksploatacyjne oraz akcesoria certyfikowane przez producenta.

MONTAŻ

Ze względów transportowych Rębak Spalinowy dostarczany jest w oddzielnych częściach. Prosimy o przestrzeganie wymienionej kolejności montażu maszyny.

Zalecamy montaż z pomocą drugiej osoby.

Zawsze sprawdzaj prawidłowe ustawienie maszyny podczas montażu/demontażu osprzętu. Zawsze zabezpieczaj maszynę przed upadkiem np. podkładając kliny pod koła.

MONTAŻ KÓŁ

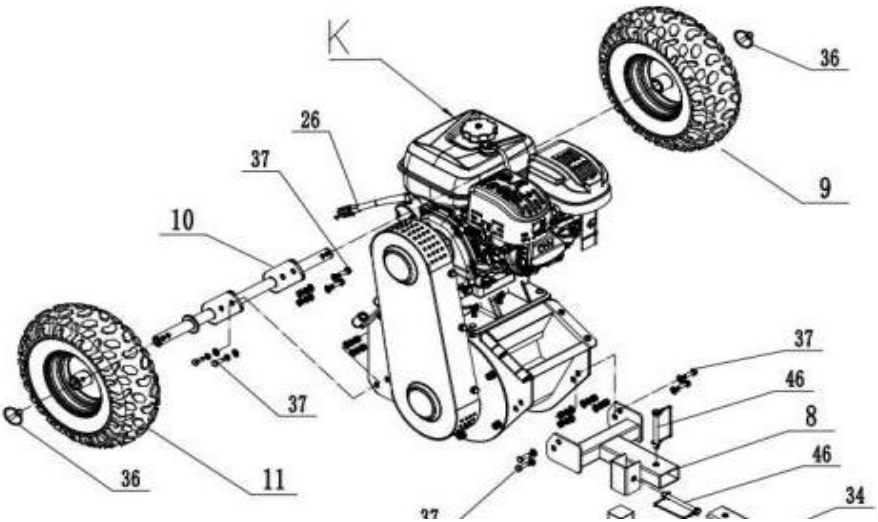

1. Przechyl obudowę ostrzy lekko do tyłu.
2. Przepchnij oś przez uchwyt montażowy osi od strony obudowy ostrzy.
3. Przymocuj ramę osi koła (10) do korpusu głównego (K) za pomocą śrub i wkrętów w odpowiednim miejscu.

4. Przełóż oś przez otwór centralny w felgach kół.
5. Przymocuj koła (9 i 11) do ramy osi koła za pomocą blokady okrągłej (36).

Kontakt – Email: info@goodmajster.com | Infolinia / Serwis tel.: 56 400 00 56

MONTAŻ PODSTAWY STOPY i ZACZEPU

1. Przechyl obudowę ostrzy lekko do tyłu i przymocuj stopę podstawy za pomocą śrub, podkładek i nakrętek.

2. Przymocuj przednią ramę nośną (32) i dyszel holowniczy (34) za pomocą sworznia kwadratowego (46).

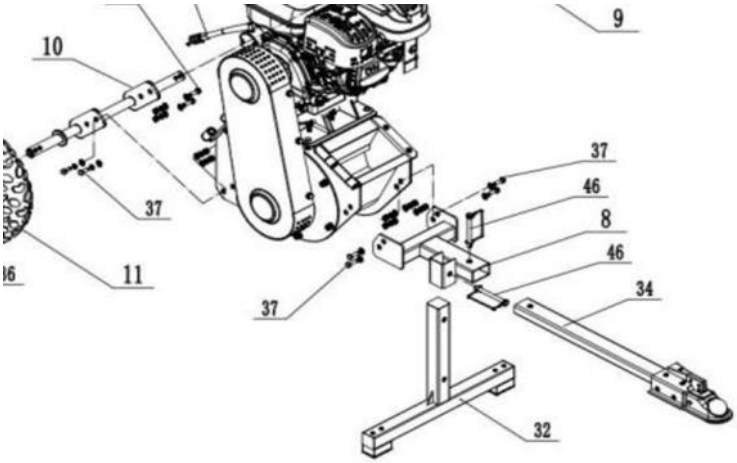

MONTAŻ KANAŁU WYRZUTOWEGO

1. Umieść kanał wyrzutowy na obudowie ostrzy tak, aby otwory montażowe pokrywały się z otworami kanału wyrzutowego.

2. Zamocuj kanał wyrzutowy za pomocą śrub, podkładek i nakrętek.



MONTAŻ KANAŁU ZASYPOWEGO

1. Umieść kanał zasypowy na obudowie ostrzy tak, aby otwory montażowe pokrywały się z otworami kanału zasypowego.

2. Zamocuj kanał zasypowy za pomocą śrub, podkładek i nakrętek.



MONTAŻ KANAŁU ZASYPOWEGO

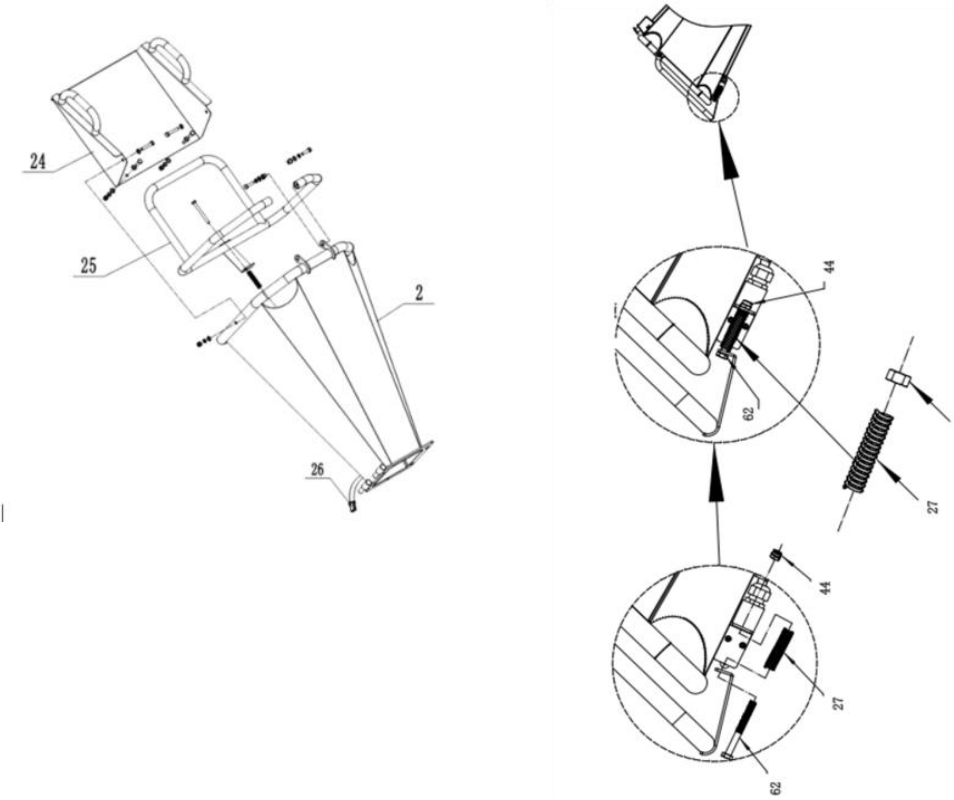

1. Uwaga: Podczas montażu leja zasypowego należy zwrócić uwagę na wiązkę przewodów.
Zamocuj przedłużenie leja zasypowego (24) za pomocą śrub i wkrętów do leja zasypowego (2) i zamocuj. Następnie zamontuj listwę zabezpieczającą (25) do leja zasypowego. Podczas montażu listwy zabezpieczającej (25) należy zwrócić uwagę na regulację sprężyny (27) pod lejem zasypowym (2), zgodnie z załączonym rysunkiem.

2. Włóż śrubę sześciokątną (62) przez otwór w dolnej części listwy zabezpieczającej (25), jak jest zamocowana, następnie przez sprężynę i nakrętkę regulacyjną, a na koniec przez otwór pod podajnikiem (2), zabezpieczając nakrętką zabezpieczającą M8 (44). Po zamocowaniu upewnij się, że po naciśnięciu listwy zabezpieczającej może ona dotknąć wyłącznika blokady znajdującego się pod podajnikiem.

PODŁĄCZENIE PRZEWODU PRZYCISKU BEZPIECZEŃSTWA

1. Podłącz przewód PRZYCISKU AWARYJNEGO ZATRZYMANIA maszyny.

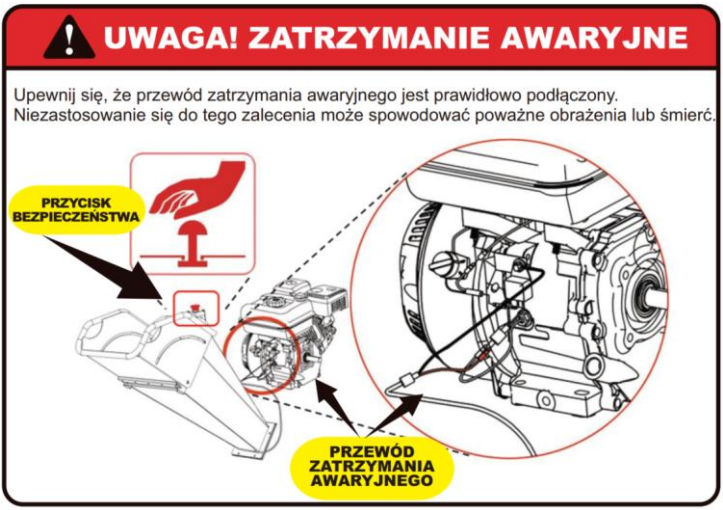

PRZED URUCHOMIENIEM

Przed uruchomieniem - Wlej olej do silnika! SAE30 lub 10W30!!!!

Użytkowanie silnika oraz Rębaka spalinowego do gałęzi jest dozwolone wyłącznie po zapoznaniu się ze wszystkimi zasadami bezpieczeństwa, przeznaczeniem, oraz wskazówkami konstrukcyjnymi. Upewnij się, że znasz konstrukcję, funkcje maszyny oraz zagrożenia związane z rębakiem i pracą Rębakiem spalinowym.

Wysokie ryzyko obrażeń przez latające przedmioty podczas pracy maszyny (m.in.: kamienie, gruz, korzenie, pnącza traw itp.)

Wysokie ryzyko obrażeń przez obracające się części maszyny oraz silnik spalinowy – ZACHOWAJ BEZPIECZNĄ ODLEGŁOŚĆ!

Miejsce pracy musi być chronione. Uważaj, aby osoby niepowołane, takie jak dzieci, a nawet zwierzęta domowe, nie zbliżały się do strefy zagrożenia. **Zachowaj bezpieczną odległość.**

Przed przystąpieniem do pracy **dokładnie sprawdź teren. Usuń wszystkie ciała obce,** takie jak: kamienie, druty, części metalowe lub szklane oraz zabawki oraz inne, które mogłyby zostać wrzucone do bębna rębaka.

Przyczynia się to do bezpieczeństwa Twojego i osób trzecich. Nawet podczas pracy zwracaj uwagę na ciała obce i elementy twarde, które nie mogą zostać podane do bębna rębaka celem zmielenia!

Bądź pewny, że nigdy nie dostaniesz się między maszynę a barierę ścianę, aby uniknąć siniaków i przygniecenia przez maszynę.

Nigdy nie używaj maszyny na mokrej, śliskiej, błotnistej, oblodzonej lub luźnej powierzchni.
W każdym przypadku należy przestrzegać zamierzonego zastosowania rębaka spalinowego.

Zwróć uwagę na swój ubiór ochronny.

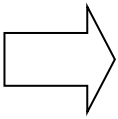

UWAGA! Ze względów transportowych, maszyna dostarczana jest bez oleju silnikowego. Przed uruchomieniem wlej OLEJ do silnika!

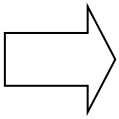

Należy pamiętać, że żywotność maszyny i niezawodność działania zależą od okresu docierania silnika. Czas rozgrzewania zimnego silnika zawsze powinien wynosić kilka minut. Nigdy nie używaj od razu pełnej mocy silnika, dostosuj obroty na minutę. Nie zapomnij regularnie sprawdzać i konserwować części filtra i silnika. Zawsze używaj świeżego paliwa.

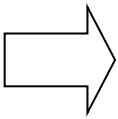

W ciągu pierwszych 20 godzin pracy nie używaj silnika przy jego maksymalnej wydajności. Przez pierwsze 20 godzin pracy silnik należy docierać na niskich obrotach z minimalnym obciążeniem.

WLEJ OLEJ PRZED UŻYCIEM

Uzupełnij olej przed pierwszym użyciem. Nieprawidłowe uzupełnienie może spowodować nieodwracalne uszkodzenia. **W takim przypadku zarówno sprzedawca, jak i producent nie udzielą naprawy gwarancyjnej!**

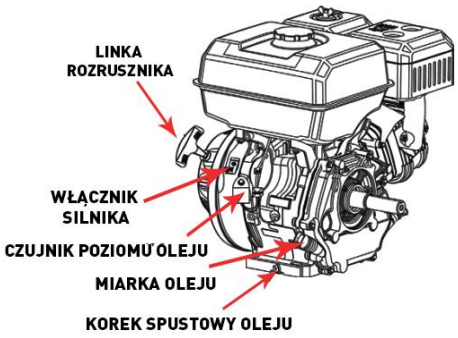

1. **Ustaw maszynę tak, aby silnik był wypoziomowany. Należy stosować olej 10W30** (opcjonalnie SAE30 lub 10W40), pojemność misy olejowej to około 0,6L.

2. **KONIECZNIE** uzupełnij olej przed pierwszym użyciem. Zawsze sprawdzaj poziom oleju silnikowego, **NIGDY** nie przepełniaj silnika olejem.

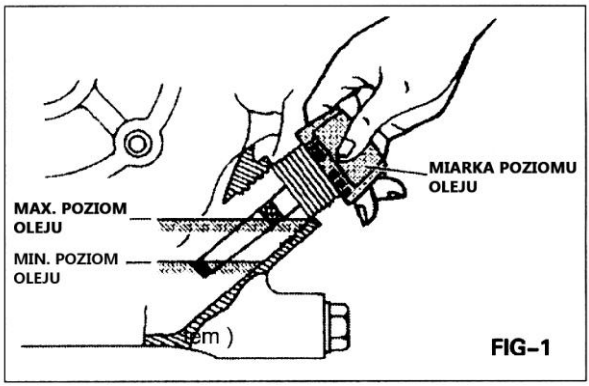

3. Odkręć nakrętkę dyszy wlotu oleju. -> Wytrzyj wskaźnik poziomu oleju czystą szmatką. -> Wlej 1,1L oleju silnikowego -> włóż ponownie wskaźnik poziomu oleju -> oraz wyciągnij wskaźnik aby sprawdzić poziom oleju. Prawidłowy stan oleju to **olej do poziomu H.**

   Włóż ponownie wskaźnik poziomu oleju i dokręć korek wlewu oleju.

Uwaga! Paliwo i olej są łatwopalne i w pewnych okolicznościach mogą eksplodować. **NIE WOLNO** palić papierosów oraz **NALEŻY UNIKAĆ** otwartego ognia i iskier w pobliżu maszyny, podczas napełniania zbiornika paliwa lub oleju, oraz w miejscu przechowywania maszyny.

Kontakt – Email: info@goodmajster.com | Infolinia / Serwis tel.: 56 400 00 56

UWAGA! Należy unikać długotrwałego kontaktu skóry z olejem i paliwem, oraz należy unikać wdychania ich oparów. **ZAWSZE** napełniaj zbiornik paliwa i oleju w dobrze wentylowanych pomieszeniach lub na zewnątrz.

JAK PRAWIDŁOWO SPRAWDZIĆ POZIOM OLEJU?

- Odkręcić nakrętkę wlewu oleju.
- Wyciągnij wkaźnik poziomu oleju.
- Wytrzyj wskaźnik poziomu oleju czystą szmatką!
- **Przeczyścić miernik za pomocą czystej flaneli.**
- Ponownie włóż wskaźnik, ale nie dokręcaj go.
- Po krótkiej chwili ponownie wyjmij wskaźnik.
- Sprawdź poziom oleju za pomocą znaków.
- W razie potrzeby uzupełnij **olej do poziomu „H / FULL".**
- Ponownie włóż wskaźnik i dokręć nakrętkę wlewu oleju!

Olej powinien być sprawdzany zawsze, gdy silnik jest zimny!

TANKOWANIE MASZYNY

Zawsze wyłączaj silnik i pozwól mu ostygnąć przed tankowaniem, w przeciwnym razie grozi to pożarem i wybuchem!

⚠ UWAGA!

Benzyna jest wysoce łatwopalna i w pewnych okolicznościach może eksplodować. Może to spowodować oparzenia i niebezpieczne obrażenia.

ZAWSZE przestrzegaj następujących zasad:

- Tankuj w dobrze wentylowanym miejscu, nigdy w zamkniętych pomieszczeniach.
- Trzymaj benzynę lub opary benzyny z dala od płomieni, otwartego ognia i innych źródeł zapłonu takich jak iskry, włączniki światła itp.
- Silnik potrzebuje **co najmniej 10 minut na ostygnięcie** przed tankowaniem.
- Nigdy nie przepełniaj zbiornika. Dolna krawędź wlewu paliwa oznacza poziom maksymalny i należy go przestrzegać (min. 38mm poniżej górnej części szyjki). W przypadku przepełnienia benzyna może się wylać i spowodować zagrożenie pożarowe w kontakcie z gorącym silnikiem.
- **ZAWSZE** używaj lejków i **NATYCHMIAST** wycieraj rozlane paliwo.

Przed uruchomieniem należy odczekać, aż paliwo i jego opary całkowicie odparują.

Podczas tankowania paliwa – **ZAWSZE** posiadaj w pobliżu Gaśnicę proszkową typu ABC.

UZUPEŁNIANIE PALIWA

1. Obszar korka zbiornika paliwa powinien być zawsze czysty i wolny od brudu, kurzu i innych zanieczyszczeń.
2. Odkręć korek zbiornika i wlej benzynę PB 91 lub lepszą np. 95 i 98. **Maksymalna pojemność zbiornika ok. 1 l.**
3. Zawsze wlewaj do **dolnej krawędzi wlewu paliwa**, nigdy nie przepełniaj tego poziomu.
4. Ponownie dokręć korek zbiornika.
5. Natychmiast zetrzyj rozlaną benzynę za pomocą gładkiej flaneli, a na posadzce użyj sorbentu lub piasku do usunięcia zanieczyszczenia.

Kontakt – Email: info@goodmajster.com | Infolinia / Serwis tel.: 56 400 00 56

PRZED KAŻDYM UŻYCIEM SPRAWDŹ!

Kolejne czynności kontrolne są konieczne, niezbędne i obowiązkowe. Maszyna. musi mieć bezpieczną i stabilną podstawę na płaskim podłożu.

W tym przypadku niezawodność działania jest gwarantowana.

a. Czy ostrza rębaka są naostrzone, oraz czy są w dobrym stanie?
b. Czy glebogryzarka jest kompletna, czy brakuje części lub czy należy je wymienić?
c. Sprawdź poprawność montażu wszystkich osłon, osłon zabezpieczających, przewodów elektrycznych, linek i połączeń.
d. Sprawdź wszystkie przewody elektryczne (w tym przewód PRZYCISKU BEZPIECZEŃSTWA) pod kątem uszkodzeń lub korozji. W razie potrzeby skontaktuj się z autoryzowanym specjalistą w celu naprawy.
e. Upewnij się, że wszystkie części mechaniczne działają prawidłowo i nie są uszkodzone.
f. Sprawdź silnik w następujący sposób:
- poziom oleju silnikowego
- poziom paliwa, powinien być napełniony co najmniej do połowy
- stan filtra powietrza, w razie potrzeby wymień filtr
- przewody paliwowe i złącza pod kątem uszkodzeń mechanicznych, wycieków itp.
- zbiornik paliwa, korek zbiornika paliwa i króćca wlewu paliwa oraz wszystkich połączeń pod kątem solidności i ewentualnych uszkodzeń
- Czy osprzęt (osłony zabezpieczające) jest zainstalowany w prawidłowy sposób?

Po odpowiedzi na wszystkie pytania twierdząco oraz sprawdzeniu maszyny, można przygotować się do uruchomienia.

Kontakt – Email: info@goodmajster.com | Infolinia / Serwis tel.: 56 400 00 56

PRZYGOTOWANIE DO PRACY

Maszynę należy umieścić na podłożu, oraz zabezpieczyć koła przed przesunięciem klinami stabilizującymi pozycję maszyny.

ZAWSZE zachowuj dobrą postawę, aby nie poślizgnąć się i nie stracić kontroli podczas uruchamiania lub obsługi maszyny.

Upewnij się, że cały brud, błoto itp. zostały dokładnie usunięte z urządzenia przed uruchomieniem. Dołóż szczególnych starań podczas czyszczenia:
- ostrzy
- okolic przekładni i noży tnących
- wyczyść filtr powietrza
- oczyść okolice gaźnika oraz tłumika
- osłon zabezpieczających
- jeśli jest to wymagane użyj odkurzacza .

Sprawdź wszystkie śruby i nakrętki czy są dokręcone, oraz czy nie są pęknięte. Poluzowane śruby i nakrętki mogą spowodować uszkodzenie maszyny.

Dlatego prosimy o uważne zapoznanie się z poradami zawartymi w odpowiednich rozdziałach.

UWAGA !
- Nieupoważnione osoby muszą być trzymane z daleka.
- Sprawdź, czy koło zamachowe obraca się swobodnie przed uruchomieniem rębaka!
- Wizualnie sprawdź ostrze rębaka pod kątem uszkodzeń , za każdym razem gdy używasz rębaka!
- Sprawdź stan ostrza, stan tarczy ściernej oraz nakrętki i śruby mocujące ostrze przed każdym użyciem!

Kontakt – Email: info@goodmajster.com | Infolinia / Serwis tel.: 56 400 00 56

URUCHOMIENIE SILNIKA

1. Przekręć WŁĄCZNIK zgodnie z ruchem wskazówek zegara do pozycji - „1” (ON.) **FIG. 3**

2. Otwórz zawór paliwa. **FIG. 4**

3. Ustaw dźwignię regulacji obrotów silnika od 1/3 do 1/2 zakresu w kierunku pozycji dużej prędkości. (Lub przestaw dźwignię zwiększania obrotów na kierownicy na ½ zakresu). **FIG 5**

4. Otwórz dźwignię ssania.
Jeśli silnik jest ciepły lub temperatura otoczenia jest wysoka, zamknij dźwignię ssania do połowy lub ją zatrzymaj w pełni zamkniętą. Jeśli silnik jest zimny lub temperatura otoczenia jest NISKA całkowicie otwórz dźwignię ssania. **FIG 6**

5. Pociągnij powoli za uchwyt rozrusznika, aż wyczujesz opór. To jest Punkt „kompresji”. Puść powoli uchwyt do pierwotnej pozycji i pociągnij szybko oraz enegricznie. **FIG 7**
Nie wyciągaj linki do końca. Po uruchomieniu silnika pozwól, aby linka rozrusznika, powróciła do swojego pierwotnego położenia wciąż trzymając uchwyt.

Jeśli masz problem z uruchomieniem, użyj obu rąk aby pociągnąć szarpak rozrusznika energicznie i szybko. **FIG – 7 – D**

6. Po uruchomieniu silnika należy rozgrzać silnik. Pamiętaj aby wykonać rozgrzanie silnika przez 2 do 3 minut. Wykonuj to zawsze! Zimową porą, rozgrzewanie silnika może trwać do 5 minut

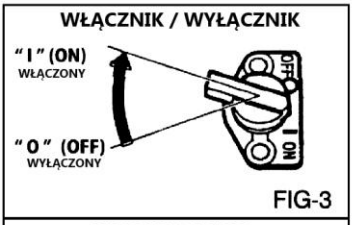

FIG-3

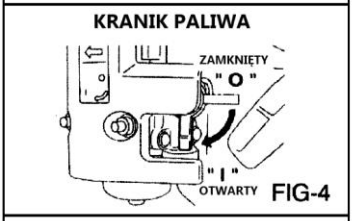

FIG-4



FIG-5

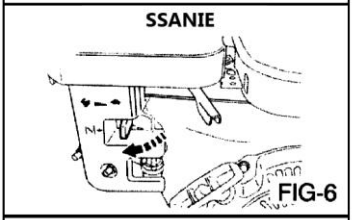

FIG-6

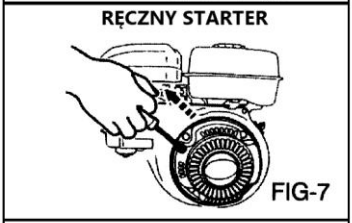

FIG-7

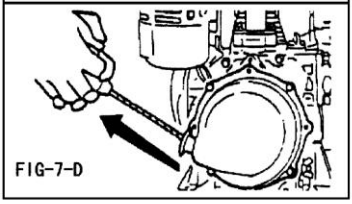
FIG-7-D

Kontakt – Email: info@goodmajster.com | Infolinia / Serwis tel.: 56 400 00 56

ZATRZYMANIE SILNIKA

1. Aby zatrzymać silnik, ustaw dźwignię obrotów silnika do pozycji „MINIMUM”.

2. Przekręć WŁĄĆZNIK przeciwnie do ruchu wskazówek zegara na pozycję „0” – OFF – **FIG. 3**

3. Zamknij zawór paliwa. **FIG 4**

UWAGA! Podczas przechowywania, zdejmij złącze świecy zapłonowej (tzw. Fajkę), aby uniknąć nieautoryzowanego uruchomienia.

Następnie postępuj zgodnie z instrukcjami dotyczącymi transportu i przechowywania.

UWAGA!!! Silnik bardzo się nagrzewa! Niebezpieczeństwo obrażeń i oparzeń!

UWAGA! Nie wyłączaj silnika przesuwając dźwignię ssania w położenie „SSANIE”. Może dojść do zapłonu wstecznego, pożaru lub uszkodzenia silnika.

UWAGI OBSŁUGOWE

Podczas uruchamiania silnika, silnik rębaka pracuje na biegu jałowym z prędkością 3600 obr./min.

Przy prędkości ok. 1200-1400 obr. /min włącza się sprzęgło odśrodkowe i zaczyna napędzać wirnik.

Prędkość wirnika wynosi 2400 obr/min (+/- 200obr./min), gdy silnik pracuje na pełnych obrotach.

Patrząc od strony operatora, koło zamachowe obraca się w kierunku zgodnym z ruchem wskazówek zegara. Ten ruch obrotowy wciąga gałęzie do rębaka.

Podczas obsługi rębaka zawsze noś rękawice, buty, nauszniki oraz okulary ochronne!

Jeśli konieczne jest wepchnięcie materiału do leja rębaka, używaj tylko drewnianego popychacza lub patyka – NIGDY RĄK ANI NICZEGO METALOWEGO!

Zawsze trzymaj ręce z dala od leja rozdrabniacza.

Utrzymuj obszar wyrzutu z dala od ludzi, zwierząt, budynków, szkła lub czegokolwiek innego, co może utrudniać swobody wyrzut, lub powodować uszkodzenia i obrażenia. Wiatr może również zmienić kierunek wyrzutu, więc bądź tego świadomy i sprawdź kierunek wiatru.

Kontakt – Email: info@goodmajster.com | Infolinia / Serwis tel.: 56 400 00 56

OBSŁUGA – PRACA
ROZDRABNIANIE GAŁĘZI

- Gdy silnik się rozgrzeje, stopniowo przesuwaj dźwignię ssania do pozycji ZAMKNIĘTEJ. **FIG 8**

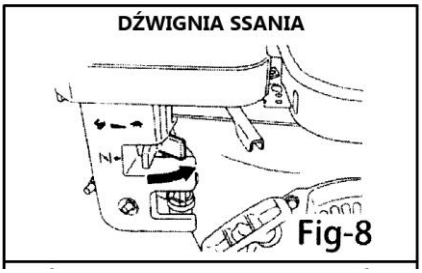

SYSTEM OSTRZEGAWCZY OLEJU
Oil Alert System został zaprojektowany, aby zapobiegać uszkodzeniu silnika oraz uszkodzeniom spowodowanych niedostateczną ilością oleju w silniku. Zanim poziom oleju w silniku spadnie poniżej bezpiecznego poziomu, to system alarmowy Oil Alert automatycznie zatrzyma silnik (wyłącznik silnika pozostanie w pozycji ON). Silnik przestanie podawać iskrę na świecę zapłonową.

UWAGA! Jeśli silnik zatrzyma się i nie uruchomi się ponownie, sprawdź poziom oleju silnikowego. Brak iskry na świecy zapłonowej to najczęściej objaw braku odpowiedniego poziomu oleju w silniku.

TEN RĘBAK ZOSTAŁ PRZEZNACZONY DO ROZDRABNIANIA DRZEW, KONARÓW I GAŁĘZI O ŚREDNICY DO **13CM oraz mniejszych**. NIGDY NIE UŻYWAJ TEGO URZĄDZENIA DO JAKICHKOLWIEK INNYCH CELÓW, PONIEWAŻ MOŻE TO SPOWODOWAĆ POWAŻNE OBRAŻENIA!

OBRÓBKA 13CM (5”) LUB MNIEJSZYCH GAŁĘZI

- Twój rębak może przetwarzać zarówno suchy jak i surowy materiał.
- Wprowadź gałąź do leja zasypowego rębaka.
- Utrzymuj gałąź pod tym samym kątem co bęben rębaka.
- Gdy gałąź stanie się krótka, i znajduje się w bębnie rębaka – zakończ obróbkę.
- W razie potrzeby można ją wepchnąć do rębaka wraz z następną gałęzią lub, należy użyć popychacza drewnianego lub cienkiej gałęzi.
- Jeśli gałęzie mają średnicę 5cm (2cale) lub większą, NIGDY nie wprowadzaj do rębaka więcej niż jednej gałęzi na raz!
- Jeśli gałęzie są mniejsze niż 5cm, do rębaka można podać więcej niż jedną gałąź.
- Zielone – świeżo ścięte gałęzie są łatwiejesze w obróbce niż twarde drewno.
- Upewnij się, że podczas podawania rębaka masz założone rękawice ochronne.

Kontakt – Email: info@goodmajster.com | Infolinia / Serwis tel.: 56 400 00 56

- Używając rębaka kieruj się zdrowym rozsądkiem.
- Naucz się rozpoznawać zmiany w dźwięku maszyny, aby poznać gdy jest ona przeciążona.
- Zapoznaj się z pomyślnymi warunkami pracy i unikaj tych, które mogą przeciążać i uszkodzić maszynę.

Jeśli maszyna zablokuje się z powodu przeciążenia lub z jakiejkolwiek innej przyczyny, natychmiast zatrzymaj maszynę. !

- Jeśli zablokujesz maszynę i nie zatrzymasz silnika może to spowodować:
  - uszkodzenie paska
  - zniszczenie sprzęgła

Uszkodzenie maszyny z powodu przeciążenia nie jest objęte gwarancją! Z tego powodu ważne jest aby natychmiast wyłączyć maszynę w przypadku zacięcia!

- Tylko zdobyte doświadczenie, lub doświadczony operator powie Ci, jak szybko dokładać gałęzie do bębna w celu ich obróbki.
- Sprawdź, czy koło zamachowe obraca się swobodnie przed uruchomieniem rębaka!
- Do przesuwania sterty przetworzonego materiału użyj łopaty, grabii lub narzędzia z długim trzonkiem. Nigdy nie używaj swoich rąk lub nóg!

Kontakt – Email: info@goodmajster.com | Infolinia / Serwis tel.: 56 400 00 56

UWALNIANIE ZACIĘTEGO BĘBNA

1. Zatrzymaj silnik.
2. Zdejmij przewód świecy zapłonowej i trzymaj go z dala od świecy zapłonowej.
3. Usuń wszelki materiał pozostały w leju rębaka.
4. Za pomocą klucza, obróć wał bębna – najpierw w prawo, a następnie w lewo, aż zacięcie zostanie usunięte.
5. Zdjemij deflektor.
6. Sprawdź czy deflektor nie jest zatkany. Jeśli tak, wyczyść gałązką.
7. Drewnianym patykiem poluzuj i usuń pozostały materiał w komorze rozdrabniania.
8. Ponownie zamontuj deflektor.
9. Ponownie podłącz przewód świecy zapłonowej.
10. Uruchom maszynę i pozwól materiałowi z komory rozdrabniania wydostać się przez deflektor.
11. Jeśli komora się nie opróżnia, a bęben nadal jest zablokowany – powtórz powyższy proces!
12. Upewnij się, że komora rozdrabniania jest czysta, zanim spróbujesz przetworzyć ponownie materiał drewniany z zastosowaniem rębaka!

UWAGA! Nigdy nie podważaj spiralnej konstrukcji spawanej podczas zdejmowania deflektora, ani w żadnym innym momencie! Spowoduje to trwałe uszkodzenie maszyny!

Kontakt – Email: info@goodmajster.com | Infolinia / Serwis tel.: 56 400 00 56

PRZERWY I KONIEC PRACY

Pozostaw silnik włączony przez 1-2 minuty na biegu jałowym po zakończonej pracy, aby zapewnić czas chłodzenia silnika.

Wyłącz silnik i odłącz wtyczkę świecy zapłonowej, aby uniknąć nieautoryzowanego uruchomienia.

Maszynę i osprzęt należy zabezpieczyć przed upadkiem, przewróceniem.

KONSERWACJA

Odłącz świecę zapłonową przed konserwacją.

Właściwa konserwacja maszyny i jej silnika zapewnia bezpieczną, ekonomiczną i płynną pracę. Każda osoba, której można zaufać w zakresie konserwacji, musi wiedzieć o zagrożeniach i niebezpieczeństwach związanych z użytkowaniem tej maszyny. Musi być dobrze zorientowana w technikach, a także w obsłudze maszyny

UWAGA !!!!

Wszelkie prace konserwacyjne, które nie zostały opisane w niniejszej instrukcji, mogą być wykonywane wyłącznie przez autoryzowany serwis!

UWAGA!!!!!! Wyłącz maszynę przed konserwacją, naprawą lub czyszczeniem. Pozwól silnikowi ostygnąć. Niebezpieczeństwo poparzenia!

Nigdy nie konserwuj, nie czyść ani nie naprawiaj w pobliżu otwartego ognia.

Zalecamy, aby pod koniec sezonu dokonać przeglądu maszyny przez autoryzowany serwis, aby uniknąć uszkodzeń lub oddać ją do naprawy na czas.

Kontakt – Email: info@goodmajster.com | Infolinia / Serwis tel.: 56 400 00 56

KONSERWACJA

Rębak spalinowy to maszyna, która jest skonstruowana tak, aby wymagała jedynie minimum czynności konserwacyjnych. Każde nieprzestrzeganie prac konserwacyjnych ma wpływ na bezpieczeństwo pracy i trwałość Twojej maszyny, oraz może skutkować utratą gwarancji. **Konserwacja to czynność obowiązkowa aby utrzymać okres gwarancyjny!**

Przed każdym użyciem dokładnie sprawdź wszystkie części, łącznie z zainstalowanymi dodatkami. Niezbędne jest wizualne sprawdzenie maszyny przed każdym uruchomieniem.

UWAGA!

Brak lub nieodpowiednia konserwacja i kontrola mogą prowadzić do zagrożeń podczas użytkowania. Nigdy nie ignoruj pojawiających się problemów lub odgłosów podczas pracy glebogryzarki!

a. Po kilku godzinach należy sprawdzić wszystkie śruby i w razie potrzeby dokręcić. Ze względu na ciągłe wibracje podczas użytkowania mogą się poluzować.
b. Zawsze przełączaj dźwignię sprzęgła w położenie „OFF" – **WYŁĄCZONY** , zanim oddasz maszynę do konserwacji, czyszczenia lub naprawy.
c. Zawsze odłączaj złącze (fajkę) świecy zapłonowej przed przystąpieniem do prac konserwacyjnych.
d. Ponieważ naklejki ostrzegają przed niebezpieczeństwem, muszą być dobrze czytelne i łatwe do zauważenia. Gdy ulegną uszkodzeniu właściciel maszyny ma obowiązek zamontować nowe, czytelne!
e. Nigdy nie uruchamiaj maszyny bez filtra powietrza.

UWAGA! Za każdym razem, gdy przeprowadzasz konserwację lub jakąkolwiek obsługę, lub sprawdzasz ostrze – UPEWNIJ SIĘ, że szczelina między ostrzem a płytą ślizgową jest prawidłowo ustawiona.

Jeśli mechanizm tnący uderzy w obcy przedmiot lub jeśli maszyna zacznie wydawać nietypowe dźwięki lub wibrować, zatrzymaj silnik, odłącz przewody świecy zapłonowej. Pozwól silnikowi ostygną, zanim:

- Sprawdzisz i zbadasz maszynę pod kątem uszkodzeń
- Sprawdź, czy nie ma luźnych części, śrub i nakrętek.

Kontakt – Email: info@goodmajster.com | Infolinia / Serwis tel.: 56 400 00 56

ŁOŻYSKA RĘBAKA

1. Nieużywany rębak należy przechowywać w miejscu niedostępnym dla dzieci. Upewnij się, że w miejscu przechowywania nie ma oparów benzyny. W przypadku dłuższego przechowywania (przez zimę) należy zapoznać się z instrukcją obsługi silnika.

2. Po każdych 8 godzinach pracy **NALEŻY NASMAROWAĆ ŁOŻYSKA** po stronie rębaka i po stronie napędu. **JEST TO CZYNNOŚĆ OBSŁUGOWA** należąca do obowiązków operatora maszyny! Przed nasmarowaniem, usuń wszystkie zabrudzenia itp. Ze smarowniczek – czystą szmatką, a następnie nałóż nie więcej niż 3 dawki wysokiej jakości smaru, ogólnego za pomocą ręcznej pompki do smarowania. Nadmierne smarowanie może również uszkodzić łożyska. Należy również regularnie sprawdzać śruby ustalające kołnierz łożyska, aby upewnić się, że są dokręcone. Jeśli są luźne, dokręć je, lub wymień!

3. Gdy stalowy nóż do przetwarzania drewna wymaga wymiany lub naostrzenia, zapoznaj się z rozdziałemdotyczącym demontażu, ostrzenia i ponownego montażu.

SZCZELINA MIĘDZY PŁYTKĄ KOWADEŁKA A OSTRZEM - REGULACJA

4. Podczas instalowania nowego ostrza, należy zachować odstęp między ostrzem a płytką kowadełka – szczelina powinna **mieć rozmiar od 1 do max. 1,58mm (ZALECANE 1mm).** Do poprawnego ustawienia szczeliny należy użyć szczelinomierza.

5. Aby wyreguluować szczelinę między ostrzem a płytką kowadełka, poluzuj trzy nakrętki i śruby mocujące płytkę ślizgową. Płytkę kowadełka można przesuwać w górę lu w dół (do śroka lub na zewnątrz), aby uzyskać prawidłowe wymiary szczeliny.

6. Jeśli szczelina między płytą ślizgową a ostrzem nie jest ustawiona prawidłowo, będziesz miał zbyt duże wibracje podczas pracy, a ostrze będzie wydawać się tępe.

Szczelinę należy sprawdzać co 8-10 godzin pracy.

JAK WYJMOWAĆ NÓŻ ?

UWAGA! Zawsze noś rękawice ochronne podczas pracy z ostrzami. Ta maszyna jest wyposażona w dwa dwustronne ostrza. Kiedy stracą swoją krawędź, **ostrza można obrócić,** aby użyć drugiej krawędzi. Po zużyciu drugiej krawędzi ostrze należy wymienić. Jeśli zauważysz wzrost wibracji, może to być spowodowane zużyciem krawędzi tnących, zauważysz również, że cięty materiał ma długie paski – gdy ostrza są tępe lub zużyte.

WYMIANA KOWADŁA

Kowadło również jest dwustronne. Gdy krawędź kowadła jest zużyta, można je obrócić. Gdy obie krawędzie są zużyte – kowadło należy WYMIENIĆ.

Przestrzeń między ostrzem a kowadłem powinna zawsze wynosić 1mm!

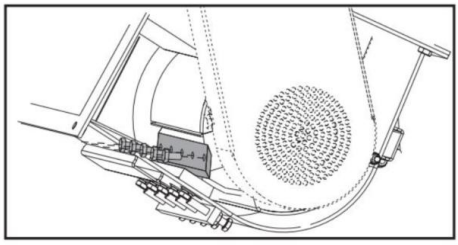

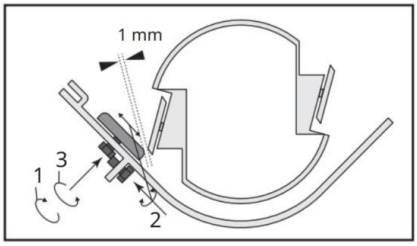

OSTRZENIE OSTRZA

Nigdy nie należy próbować ostrzyć ostrza rębaka samodzielnie!

Niezwykle ważne jest dokładne utrzymanie kąta 45stopni podczas ostrzenia, aby zapewnić poprawne działanie maszyny.

Ostrze rębaka należy zanieść do specjalistycznego warsztatu mechanicznego w celu prawidłowego naostrzenia – lub do autoryzowanego serwisu.

Nadmierne ciepło wytwarzane podczas procesu ostrzenia spowoduje uszkodzenie i osłabienie ostrzy poprzez rozhartowanie metalu.

WYMIANA OLEJU SILNIKOWEGO

Olej należy wymienić po pierwszym dużym użyciu (10h pracy). Po nim zaleca się wymianę oleju raz w roku lub co 70h pracy rębaka!

- **Spuść stary olej, gdy silnik jest jeszcze ciepły. Ciepły olej spływa szybko i całkowicie.**

- Silnik nie może być gorący, tylko ciepły.

Niebezpieczeństwo poparzenia!

UWAGA!!!

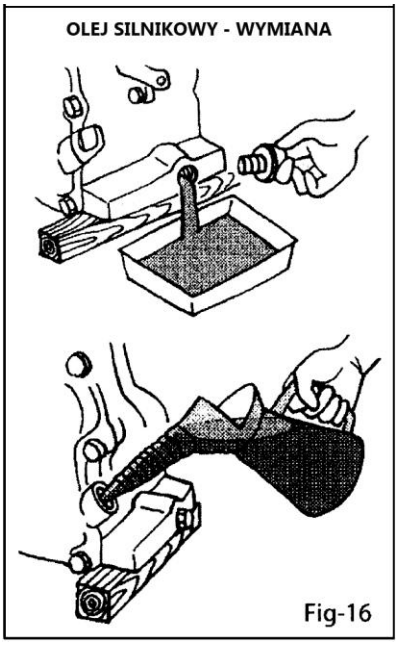

Fig-16

Ustaw wyłącznik główny w pozycji „OFF" – WYŁACZONY, oraz zdjemij przewód zapłonowy z świecy zapłonowej!

1. Odkręć śrubę misy olejowej i wyjmij ją. Wyjmij wskaźnik poziomu oleju. (W niektórych silnikach należy olej odessać za pomocą pompki podciśnieniowej, ponieważ, nie posiadają śruby spustowej w misie olejowej).
2. Umieść odpowiedni pojemnik na stary olej pod maszyną. Powinien być w stanie złapać co najmniej 1500 ml.
3. Uwaga Stary olej należy utylizować w sposób przyjazny dla środowiska.
4. Całkowicie spuść olej przy pomocy drugiej osoby, która przechyla glebogryzarkę.
5. Wlać zalecany olej (SAE 10 W-30) do górnej krawędzi na miarce oznaczonej jako **H / FULL.** (ok. 1,1 l).
6. Sprawdź poziom oleju za pomocą wskaźnika poziomu oleju. Upewnij się, że poziom mieści się w zakresie znamionowym.

Kontakt – Email: info@goodmajster.com | Infolinia / Serwis tel.: 56 400 00 56

FILTR POWIETRZA

Filtr powietrza należy regularnie czyścić. Jeśli nie zostanie oczyszczony, wpłynie to na moc, emisję i trwałość silnika.

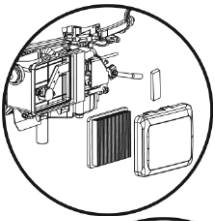

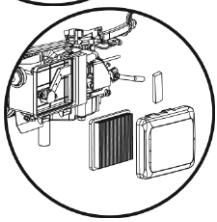

1. Ostrożnie zdejmij osłonę.
2. Wyjmij i sprawdź wkład filtra powietrza. Wyczyść go gładką szczotką. W przypadku większych zabrudzeń można przemyć mydłem. Uważaj, aby do wlotu powietrza silnika nie dostały się żadne zanieczyszczenia.
3. Wyciśnij wodę z filtra piankowego, aż wyschnie. Następnie dodaj kilka kropli oleju silnikowego na filtr piankowy.
4. Włóż ponownie wkład filtra powietrza.
5. Zamknij obudowę filtra powietrza, jak pokazano na rysunku.
6. W przypadku uszkodzenia wkładu filtra powietrza należy go wymienić!

ŚWIECA

Montować lub demontować świecę zapłonową **WYŁĄCZNIE przy zimnym silniku.**

1. Odłącz świecę zapłonową.
2. Poluzuj świecę zapłonową za pomocą klucza do świec.
3. Sprawdź powłokę świecy.
4. Oczyścić miejsce powstawania iskry na świecy zapłonowej stalową szczotką drucianą.
5. Zmierzyć odstępy między elektrodami za pomocą odpowiedniego szczelinomierza. Odstęp powinien wynosić 0,7-0,8 mm.
6. Zamontować świecę zapłonową. Uszkodzoną świecę zapłonową należy natychmiast wymienić.
7. Podłącz ponownie złącze świecy (fajkę) zapłonowej do maszyny.





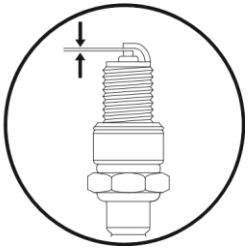

***UWAGA!** Dokręcenie świecy zapłonowej zbyt mocno, może spowodować uszkodzenie silnika. Wartości standardowe: używana świeca zapłonowa 1/8 do ¼ obrotu / nowa świeca zapłonowa ½ obrotu*

Kontakt – Email: info@goodmajster.com | Infolinia / Serwis tel.: 56 400 00 56

PAS NAPĘDOWY

Zawsze pozwól silnikowi zatrzymać się i ostygnąć przed przystąpieniem do pracy z paskiem napędowym.

Maszyna musi być postawiona wysoko, na podeście mechanika.
Upewnij się, że nieautoryzowane uruchomienie silnika jest niemożliwe. Zapewnij to poprzez odłączenie świecy zapłonowej.

Zawsze dbaj o prawidłową i zamierzoną instalację wszystkich urządzeń zabezpieczających i osłon przed włożeniem paska napędowego.
Nigdy nie pozwól, aby pas napędowy poruszał się bez żadnych osłon.
NIEBEZPIECZEŃSTWO OBRAŻEŃ.

REGULACJA:

1. Zdejmij osłonę paska.
2. Poluzuj 4 śruby płyty silnika.
3. Przesuń silnik za pomocą poziomych śrub regulacujcyn aż uzyskasz prawidłowe napięcie paska. (Jak pokazano poniżej)
4. Dokręć śruby silnika.
5. Załóż osłonę paska.



WYMIANA PASKA:

1. Aby wymienić pasek, postępm zgodnie z powyższymi wskazówkami regulacji paska.
2. Po poluzowaniu śrub silnika, zdejmij stare paski i wymień je na nowe! **Zawsze wymieniaj OBA PASKI,** ponieważ są dostarczane w dopasowanym zestawie. Jest to wymagane do prawidłowego działania.
3. Ustaw napięcie i wyrównanie paska zgodnie z powyższymi instrukcjami.

UWAGA! Sprawdź i ponownie napnij paski klinowe, po początkowym okresie docierania – JEDNEJ GODZINIE UŻYTKOWANIA!

SPRZĘGŁO

Tarcze i sprężyny sprzęgła są elementami eksploatacyjnymi, które podlegają wymianie, gdy się zużyją. Jeśli zauważysz zmniejszoną wydajność sprzęgła należy ją sprawdzić i w razie potrzeby wymienić.

Sprzęgło w maszynie zostało zaprojektowane do wytrzymałej i niezawodnej pracy, jednak ważne jest, aby zrozumieć ograniczenia sprzęgła. Sprzęgło ma za zadanie zapewnić rozruch silnika bez obciążenia, oraz poślizg przy nadmiernym przeciążeniu maszyny, podając zbyt dużo materiału na raz do bębna rębaka. Te cechy pomagają chronić silnik przed uszkodzeniami, takimi jak: pęknięte wały korbowe, rozruszniki, uszkodzone tłoki.

Sprzęgło czepie moc z obrotów silnika. Im niższa prędkość włączania i wyższa utrzymywana prędkość obrotowa silnika, tym większy moment obrotowy sprzęgło może przenieść na jednostkę napędzaną. NIGDY NIE PRACUJ PRZY OBROTACH NIŻSZYCH NIŻ PEŁNE !

- Podczas uruchamiania silnika, silnik rębaka pracuje bez obciążenia do około 1000-1200 obr. / min, przy której sprzęgło odśrodkowe włącza się i zaczyna napędzać wirnik.

- Prędkość wirnika wynosi 2400 obr/min (+/- 200obr./min), gdy silnik pracuje na pełnych obrotach.

- Nie zmieniaj ustawień regulatora obrotów silnika. Regulator kontroluje maksymalną prędkość pracy – bezpieczną dla silnika i operatora. Nadmierna prękość obrotowa silnika jest niebezpieczna i spowoduje uszkodzenie silnika oraz innych ruchomych części maszyny. Skontaktuj się z autoryzowanym serwisem w sprawie regulacji regulatora prędkości obrotowej silnika.

- Zapoznaj się z dogodnymi warunkami pracy, oraz unikaj tych, które mogą maszynę przeciążać lub uszkodzić.

- Nie przeciążaj ani nie próbuj rozdrabniać materiału większego niż zaleca producent. Może to spowodować obrażenia ciała lub uszkodzenie maszyny.

- Naucz się rozpoznawać dźwięk maszyny, gdy jest przeciążona.

- Jeśli maszyna zablokuje się z powodu przeciążenia lub z jakiejkolwiek unnej przyczyny, natychmiast zatrzymaj maszynę.

- Jeśli zablokujesz maszynę i nie wyłączysz silnika, może ona:
  - spalić pasek
  - zniszczyć sprzęgło

- Tylko doświadczenie zdobyte podczas użytkowania maszyny, lub konsultacja z doświadczonym operatorem, powie Ci, jak szybko możesz podawać gałęzie do maszyny aby zapewnić jej optymalną wydajność.

- Uszkodzenie sprzęgła może być kosztowne i nie podlega gwarancji!

KONSERWACJA SPRZĘGŁA

Sprzęgło odśrodkowe w tej maszynie jest trwale nasmarowane i nie wymaga oleju ani smaru. Jeśli po długim okresie użytkowania bęben nadmiernie się chybocze, wymień zespół bębna.

Zawsze wymieniaj tarcze sprzęgł i sprężyny sprzęgła w komplecie. Po każdej wymianie tarczy sprzęgła należy wymienić wszystkie sprężyny.

DEMONTAŻ SPRZĘGŁA

1. Zdejmij sprzęgło z wału, usuwając śrubę i podkładki.
2. Zssuń sprzęgło z wału.
3. Wyjmij klin z rowka.

MONTAŻ SPRZĘGŁA

1. Oczyść wał i usuń wszelkie zadziory.
2. Nałóż środek przeciwzatarciowy na wał.
3. Umieść klin wału, w rowku na wale.
4. Nasuń sprzęgło na wał, zabezpiecz śrubą, podkładką płaską i podkładką zabezpieczającą.
5. Dokręć dwie śruby z łbem imbusowym.

Kontakt – Email: info@goodmajster.com | Infolinia / Serwis tel.: 56 400 00 56

CZYSZCZENIE

Maszynę należy czyścić w regularnych odstępach czasu.
Kapilary oraz gruboziarnisty brud, pył, liście, trociny, kurz np. należy usunąć z frezów, noży, ostrzy i maszyny za pomocą gładkiej szczotki lub odkurzacza. Do mycia należy używać delikatnych oczyszczaczy samochodowych i zwilżonej szmatki.

Nigdy nie używaj myjki wysokociśnieniowej, ani wody pod ciśnieniem. Powoduje uszkodzenia bezobsługowych łożysk kulkowych, przegubów i uszczelek oraz elementów wewnętrznych.

Punkty obrotowe przy przekładni, przekładnię oraz łożyska również należy nasmarować. Uruchom na krótko silnik, aby osuszyć maszynę.

TABELE PRZEGLĄDÓW I KONSERWACJI

1. Aby upewnić się, że glebogryzarka jest zawsze w dobrym stanie przed użyciem, przeprowadź przegląd konserwacyjny zgodnie z tabelami 1-3.

Tabela 1. Inspekcja maszyny.		
Przedmiot	**Godziny pracy**	**Uwagi**
Śruby i nakrętki (luzy)	Co 8 godzin (każdego dnia)	
Uszkodzone części	Co 8 godzin (każdego dnia)	
Funkcje systemu sterowania (wyłącznik, linka gazu, ssanie)	Co 8 godzin (każdego dnia)	
Oczyścić żebra chłodzące silnik	Przed każdym użyciem	
Szczelina między płytką kowadła a nożem	Co 8 godzin (każdego dnia)	Smarować co 50h pracy / co miesiąc
Pasek klinowy oraz sprzęgło odśrodkowe (sprawdzenie)	Co 200 godzin	
Przekładnia i łożyska bębna	Co 8 godzin	

UWAGA!
Te odstępy między przeglądami dotyczą pracy w normalnych warunkach.
Dostosuj odstępy między przeglądami na podstawie liczby godzin użytkowania rębaka spalinowego i określonych warunków pracy.
UWAGA! Przewody paliwowe i połączenia paliwowe należy wymieniać co 2 lata!

Tabela 2. Inspekcja silnika	
Przedmiot	**Godziny pracy**
Wyciek oleju lub paliwa	Co 8 godzin (każdego dnia)
Szczelność przewodów paliwowych	Co 8 godzin (każdego dnia)
Kontrola oleju silnikowego	Co 8 godzin (każdego dnia)
Uzupełnienie oleju silnikowego	W przypadku stanu poniżej maksimum na miarce oleju. (Uzupełnić do poziomu MAX na miarce oleju)
Wymiana oleju silnikowego	Po pierwszych 10 godzinach pracy, następnie po 50 godzinach pracy, następnie co 70 godzin. (Lub raz w roku)
Czyszczenie filtra powietrza	Co 8 godzin (każdego dnia)
Wymiana filtra powietrza	Co 200 godzin lub raz w roku
Wymieniać zgodnie z tabelą, chyba, że osobna instrukcja obsługi silnika mówi inaczej. Wtedy należy zastosować się do zaleceń zawartych w instrukcji obsługi silnika.	

Kontakt – Email: info@goodmajster.com | Infolinia / Serwis tel.: 56 400 00 56

UWAGA! Codziennie sprawdź czy nie ma wycieków paliwa, oraz stan techniczny jest odpowiedni, aby bezpiecznie ją użytkować.

Nie pracuj bez osłon bezpieczeństwa!

Sprawdź czy śruby nie są poluzowane. Śruby powinny być dokręcone zgodnie z poniższą tabelą.

Tabela 3 MOMENT DOKRĘCANIA (w kg/cm) Średnica								
Materiał	6mm	8mm	10mm	12mm	14mm	16mm	18mm	20mm
4T	70	150	300	500	750	1,100	1,400	2,000
6- 8T	100	250	500	800	1,300	2,000	2,700	3,800
11T	150	400	800	1,200	2,000	2,900	4,200	5,600
*	100	300~ 350	650~ 700					
*(W przypadku, gdy odpowiednik jest wykonany z aluminium) (Gwinty używane w tej maszynie są prawoskrętne) Materiał i jakość materiału są zaznaczone na każdej śrubie i nakrętce.								

Po każdej pracy wyczyść maszynę z resztek ziemi, kurzu, brudu, pyłu, trocin! Wyczyść również spód oraz noże !

Sprawdź olej silnikowy.

UWAGA!

Wszystkie łożyska są uszczelnione.
- Sprzęgło odśrodkowe smarowane smarem.

Kontakt – Email: info@goodmajster.com | Infolinia / Serwis tel.: 56 400 00 56

TRANSPORT I PRZECHOWYWANIE

Przed transportem, przeniesieniem lub składowaniem:

- Wyłącz silnik i pozwól mu ostygnąć, aby uniknąć zagrożenia pożarem.
- Zdejmij nasadkę (fajkę) świecy zapłonowej
- Zamknij kranik paliwa
- Opróżnij zbiornik paliwa
- Upewnić się, że ludzie nie są narażeni na niebezpieczeństwo ześlizgnięcia się, przewrócenia się o maszynę, przewrócenia się maszyny
- albo przez spadające lub podnoszone części maszyny.

UWAGA !!!!!

Maszyny nie wolno podnosić samodzielnie. Uzyskaj pomoc lub użyj odpowiedniego sprzętu do podnoszenia.

Transportuj maszynę **WYŁĄCZNIE** w pozycji pionowej.

- Transportuj zawsze w pozycji pionowej, aby uniknąć rozlania oleju lub paliwa.
- Zamocuj koło podporowe w dolnym położeniu
- Jeśli maszyna ma być transportowana na większą odległość, zbiornik paliwa musi być **całkowicie opróżniony.**
- Do transportu i zabezpieczania ładunku w pojazdach i na pojazdach należy używać wyłącznie odpowiednich, zatwierdzonych środków pomocniczych, takich jak pasy transportowe i szekle.
- maszynę na pojeździe transportowym zabezpieczyć przed przetoczeniem, zsunięciem, przewróceniem oraz dodatkowo zabezpieczyć w odpowiednim miejscu pasami, pasami napinającymi lub linami.
- podczas transportu należy przestrzegać obowiązujących krajowych przepisów ruchu drogowego.

- Podczas transportu po terenie zamkniętym nie wymagającym respektowania przepisów ruchu drogowego, można holować maszynę z prędkością maksymalną 45km/h.

- Zachowaj szczególną ostrożność podczas holowania maszyny po wyboistym lub nierównym terenie, w tym po przejazdach kolejowych.

- Zachowaj dodatkową długość podczas skręcania, parkowania i przekraczania skrzyżowań.

- Nie pozwalaj nikomu siadać, ani jeździć na rębaku. Może to spowodować poważne obrażenia.

Kontakt – Email: info@goodmajster.com | Infolinia / Serwis tel.: 56 400 00 56

- Przed holowaniem upewnij się, że rębak jest prawidłowo i bezpiecznie zamocowany do haka holowniczego. Pojazd i łańcuchy zabezpieczające są odpowiednio połączone.
- **TA MASZYNA NIE POSIADA HOMOLOGACJI DROGOWEJ I NIE MOŻE BYĆ HOLOWANA PO DROGACH PUBLICZNYCH ORAZ AUTOSTRADACH!**

UWAGA

Rampy załadowcze i urządzenia podnoszące muszą być stabilne i bezpieczne. Upewnij się, że podnośniki i rampy są dopuszczone do ciężaru maszyny, patrz dane techniczne.

Dłuższe przechowywanie (ponad miesiąc)

- Należy wykonać dokładne oczyszczenie silnika i maszyny z kurzu, brudu i osadów.
- Wyczyść silnik ściereczką. Nie używaj myjek wysokociśnieniowych ani podobnych, ponieważ ciśnienie może spowodować uszkodzenie silnika, urządzenia zapłonowego itp.
- Nasmaruj wszystkie ruchome części olejem przyjaznym dla środowiska, nie używaj smaru, a następnie uruchom silnik na krótko na 1-2 minuty.
- Opróżnij zbiornik paliwa, uruchom silnik, aż paliwo się zużyje.
- Wyczyść filtr powietrza i wymień w razie potrzeby.
- Sprawdź działanie wszystkich ruchomych części, wymień je, jeśli są uszkodzone lub zużyte.
- Spryskać podwozie olejem antykorozyjnym.
- Zdejmij nasadkę świecy zapłonowej
- Zakryj MASZYNĘ i silnik
- Przechowywać z dala od dzieci i osób niepowołanych.
- Maszynę dodatkowo zabezpieczyć klinami przed stoczeniem się itp.
- Nie przechowuj maszyny na wolnym powietrzu

Kontakt – Email: info@goodmajster.com | Infolinia / Serwis tel.: 56 400 00 56

ROZWIĄZYWANIE PROBLEMÓW

OBJAWY	PROBLEM	ROZWIĄZANIE
Maszyna nie działa prawidłowo	Ostrza są tępe	Naostrz lub wymień ostrza
Rotor nie zasysa drewna	Średnica gałęzi jest zbyt duża	Usuń gałęzie o średnicy większej niż dozwolona
Rozdrobiony materiał nie ma tej samej grubości	Odstęp między ostrzami jest nieprawidłowy	Ustaw odstęp na 1mm.
Silnik nie uruchamia się lub zatrzymuje się samoczynnie	BRAK OLEJU SILNIKOWEGO LUB JEST GO ZBYT MAŁO	WLEJ OLEJ
	Porblem z elektryką silnika	Unikaj przypadkowego uruchomienia maszyny. Sprawdź, czy przełącznik znajduje się w pozycji ON "1"„.Upewnić się że system PRZYCISKU BEZPIECZEŃSTWA jest włącozny
	Brak paliwa	Wlej benzynę
Maszyna zacina się podczas użytkowania	Średnica gałęzi jest zbyt duża	Wyłącz maszynę i wymień świecę zapłonową.Zdejmij nasadkę wału wirnika. Obróć wirnik o kilka stopni za pomocą specjalnego kliucza przenaczonego do tego celu. Pozostaw wirnik zablokowany za pomocą klucza. Usuń materiał z rury wlotowej za pomocą patyka. Ponownie uruchom maszynę. W razie potrzeby powtórz czynność lub wymień ostrza.
Silnik nie uruchamia się z powodu zablokowania wirnika	Na wirniku lub łopatkach przywarły drewniane pozostałości lub kawałki	

Jeśli masz więcej pytań zapraszamy do kontaktu na infolinię tel.: +48 56 400 00 56

Kontakt – Email: info@goodmajster.com | Infolinia / Serwis tel.: 56 400 00 56

Jeśli maszyna nie uruchamia się, sprawdź kompresję silnika i iskrę ze świecy zapłonowej:

Kompresja cylindra jest normalna	Świeca zapłonowa jest w porządku	Prawdopodobna przyczyna	Działania naprawcze
TAK	TAK	Brak paliwa w zbiorniku	Napełnij zbiornik paliwa benzyną
		Filtr benzyny jest brudny	Wyczyść lub wymień filtr
		W paliwie jest woda	Wymień paliwo
		Stosowana benzyna nie jest właściwego rodzaju	Zmień paliwo, na paliwo o odpowiednij liczbie oktanowej
		Gaźnik jest brudny	Wyślij swoją maszynę do autoryzowanego serwisu
TAK	NIE	Przełącznik jest w pozycji „0”	Ustaw przełącznik w pozcji "1"
		Świeca zapłonowa jest brudna	Oczyść świecę zapłonową
		Przewód świecy zapłonowej nie jest podłączony	Podłącz świecę zapłonową
Brak kompresji	TAK	Świeca zapłonowa jest luźna	Dokręć świecę zapłnową
Brak kompresji	TAK	Tłok i jego pierścienie są zużyte	Wyślij swoją maszynę do autoryzowanego serwisu
		Cylinder jest porysowany	Wyślij swoją maszynę do autoryzowanego serwisu
Silnik nie obraca się		Zatarty silnik	Wyślij swoją maszynę do autoryzowanego serwisu

Kontakt – Email: info@goodmajster.com | Infolinia / Serwis tel.: 56 400 00 56

WYRZUCANIE JAKO ODPADY

Wyrzucenie Rębaka spalinowego



Ryzyko pożaru lub szkód środowiskowych! Unikaj szkód spowodowanych przez wyciekające materiały eksploatacyjne: opróżnij materiały eksploatacyjne przed utylizacją!
Rębaka spalinowego nie wolno wyrzucać razem ze zwykłymi odpadami domowymi! Należy zutylizować w odpowiedni sposób. Aby uzyskać więcej informacji, skonsultuj się z lokalnymi usługami utylizacji odpadów. Przedmiotów oznaczonych symbolem widocznym obok, nie wolno wyrzucać razem z odpadami domowymi. Taki stary sprzęt elektryczny i elektroniczny należy utylizować oddzielnie. Poprzez selektywną utylizację odsyłasz stary sprzęt do recyklingu lub do innych form ponownego wykorzystania. W ten sposób pomożesz w niektórych przypadkach uniknąć przedostania się szkodliwych materiałów do środowiska.

Wyrzuć opakowanie

Opakowanie chroni urządzenie przed uszkodzeniem podczas transportu.
Materiały opakowaniowe są zwykle dobierane w zależności od ich przyjazności dla środowiska i sposobu utylizacji i dlatego mogą być poddane recyklingowi. Przywrócenie opakowania do obiegu materiałowego oszczędza surowce i zmniejsza koszty utylizacji odpadów.

UWAGA

Części opakowań (np. folie, styropian) mogą być niebezpieczne dla dzieci. Ryzyko uduszenia!
Części opakowań należy trzymać z dala od dzieci i jak najszybciej je zutylizować.

DODATKOWE OSTRZEŻENIA

- Miejsce pracy powinno być oświetlone. Ciemne miejsca mogą być przyczyną wypadków.
- Urządzenie może być serwisowane tylko przez wykwalifikowanego serwisanta. Podczas naprawy lub wymiany należy stosować tylko oryginalne części zamienne GoodMajster. Dzięki temu mamy gwarancję bezpiecznej pracy urządzenia.
- Bezpieczna praca z urządzeniem możliwa jest jedynie po zapoznaniu się z całością informacji na temat obsługi i zachowania bezpieczeństwa oraz pod warunkiem ścisłego przestrzegania zaleceń zawartych w niniejszej instrukcji.

Dodatkowo, należy przestrzegać ogólnych zasad BHP i bezpieczeństwa podczas pracy.
Przed użyciem urządzenia po raz pierwszy poproś specjalistę o praktyczną demonstrację .

GWARANCJA

Gwarancja ma zastosowanie tylko wtedy, gdy produkt jest używany wyłącznie w sposób wskazany w instrukcji obsługi. Każde nadużycie produktu lub sposób jego użycia niezgodny z przeznaczeniem spowoduje unieważnienie gwarancji.
Zwracany towar nie zostanie przyjęty, chyba, że zostanie zapakowany w oryginalnym opakowaniu i wraz z odpowiednim i wypełnionym formularzem zwrotnym. Nie ma to wpływu na prawa ustawowe.
Niniejsza gwarancja nie obejmuje osób korzystających z urządzenia z drugiej ręki ani do użytku komercyjnego, profesjonalnego, przemysłowego lub komunalnego.

Gwarancja producenta / importera udzielana jest na okres 24 miesięcy na podstawie zakupu przez osobę fizyczną zwaną konsumentem, oraz na okres 12 miesięcy dla firm i przedsiębiorstw lub na inny okres wskazany w warunkach gwarancji.

Podstawą do uznania gwarancji jest dołączenie dowodu zakupu.

WARUNKI GWARANCJI

Warunki gwarancji

1. Gwarancja – stanowi zobowiązanie gwaranta do nieodpłatnego usunięcia wad fizycznych wyrobu (materiałowych, montażowych).
2. Gwarancją bezpłatnej naprawy objęta jest wada urządzenia, które nie spełnia funkcji określonych w instrukcji obsługi ze względu na uszkodzenie, a przyczyna uszkodzenia wynika z wad materiałowych, montażowych.
3. Okres ochrony gwarancyjnej rozpoczyna się w dniu zakupu/wydania towaru i wynosi: (*)
4. Zakup konsumencki:
   – 2 lata lub 500 motogodzin (w zależności co nastąpi wcześniej
5. Zakup komercyjny:
   - 1 rok lub 500 motogodzin (w zależności co nastąpi wcześniej

6. Obowiązek bezpłatnego zmontowania, uruchomienia i instruktażu użytkowania maszyny spoczywa na sprzedawcy, i winien odbyć się w obecności nabywcy przy zakupie stacjonarnym.

Bezpłatne uruchomienie sprzętu nie obejmuje kosztu użytych materiałów eksploatacyjnych, które ponosi nabywca.

Fakt przeprowadzenia ww. czynności winien być potwierdzony i odnotowany przez sprzedawcę. Dokument potwierdzający wykonanie powyższych czynności użytkownik winien zachować przez cały okres gwarancyjny.

7. Tabela okresów gwarancyjnych dla jednostek silnikowych

Producent silnika	Silnik / model	Zastosowanie	
		Konsumenckie	Komercyjne
RATO	Seria R	2 lata	1 rok
	Pozostałe modele	2 lata	1 rok
HONDA	GCV / GCVx	2 lata	90 dni
	GX-23/35, GXV-50, GXH-50, GXV-57	2 lata	1 rok
	GXV-160/530/630/660/690	3 lata	3 lata
Kawasaki	Wszystkie modele	2 lata	1 rok
Loncin	Seria LC	2 lata	1 rok
	Pozostałe modele	1 rok	1 rok
Zongshen	Wszystkie modele	1 rok	1 rok

maszyn

w przypadku

(*) Z ograniczeniami dla jednostek silnikowych zgodnie z pkt. 7.

Firma GoodMajster (DOMBUD RP sp. z o.o.) dla sprzętu oznaczonego w niniejszej karcie gwarancyjnej udziela gwarancji, że urządzenie jest wolne od wad materiałowych, montażowych. Gwarancja na sprzedany towar nie wyłącza, nie ogranicza, ani nie zawiesza uprawnień kupującego wynikających z przepisów o rękojmi za wady rzeczy sprzedanej.

Terytorialny zasięg ochrony gwarancyjnej – obszar Rzeczypospolitej Polskiej.

8. Czynności konserwacyjne, obsługowe, eksploatacyjne takie jak: czyszczenie filtra powietrza, wymiana oleju, czyszczenie i wymiana świecy zapłonowej itp. Czynności opisane w instrukcji obsługi należą do obowiązków użytkownika i nie są obsługą gwarancyjną. Brak przeprowadzenia czynności konserwacyjnych może prowadzić do trwałego uszkodzenia maszyny oraz odmówienia wykonania nieodpłatnej naprawy gwarancyjnej. Czynności konserwacyjne są wykonywane w serwisie odpłatnie.

9. Zakup konsumencki w rozumieniu ustawy z dnia 30 maja 2014r. o prawach konsumenta. (Dz.U. 2014 poz. 827) jest to zakup dokonywany przez osobę fizyczną dokonującą z przedsiębiorcą czynności prawnej niezwiązanej bezpośrednio z jej działalnością gospodarczą lub zawodową. Wszelkie postanowienia dotyczące zakupu konsumenckiego zawarte w niniejszej karcie gwarancyjnej stosuje się również do osoby fizycznej zawierającej umowę bezpośrednio związaną z jej działalnością gospodarczą, gdy z treści tej umowy wynika, że nie posiada ona dla tej osoby charakteru zawodowego, wynikającego w szczególności z przedmiotu wykonywanej przez nią działalności gospodarczej, udostępnionego na podstawie przepisów o Centralnej Ewidencji i Informacji o Działalności Gospodarczej.

10. Warunkiem skorzystania ze świadczeń gwarancyjnych jest zgłoszenie reklamacji i dostarczenie przez użytkownika kompletnego urządzenia, wraz z dokumentem zakupu lub innym dokumentem potwierdzającym zakup, w autoryzowanym zakładzie serwisowym lub miejscu zakupu niezwłocznie po stwierdzeniu niesprawności.
11. Zgłaszający reklamację winien podać w celach korespondencyjnych swoje dane osobowe: imię i nazwisko, adres, nr telefonu (Art. 23 ust. 1 pkt 3 Ustawy o Ochronie Danych Osobowych).

12. W przypadku niespełnienia któregokolwiek warunku określonego w punktach 1-12, przyjmujący reklamację ma prawo odmówić przyjęcia urządzenia do naprawy.

13. Wybór sposobu usunięcia wady należy do gwaranta, który może naprawić rzecz poprzez naprawę lub wymianę uszkodzonej części lub wymianę towaru. Niezależnie od sposobu usunięcia wady gwarancja trwa dalej przedłużona o czas usunięcia wady przez gwaranta.

14. Gwarant za pośrednictwem autoryzowanego zakładu serwisowego ustosunkuje się do zgłaszanych przez reklamującego roszczeń w terminie 14 dni, a usunięcie wady w przypadku jej zakwalifikowania do bezpłatnej obsługi gwarancyjnej nastąpi nie później niż w ciągu 30 dni od dnia zgłoszenia reklamacji. Naprawy pozagwarancyjne (odpłatne) są realizowane w oparciu o indywidualne uzgodnienia reklamującego z zakładem serwisowym.

15. Uprawnienia z tytułu gwarancji nie obejmują prawa kupującego do domagania się zwrotu utraconych korzyści oraz poniesionych kosztów w związku z wadami rzeczy. Gwarancja nie obejmuje przypadków losowych uszkodzeń niezależnych od warunków eksploatacji np. powódź, pożar, itd.

16. W przypadku naprawy odpłatnej reklamujący ponosi koszt weryfikacji uszkodzenia, ewentualnej naprawy, koszty związane ze spedycją lub koszty dojazdu serwisu.

17. Zakresem ochrony gwarancyjnej nie są objęte:

a) czynności związane z montażem, uruchomieniem, konserwacją, przewidziane w instrukcji obsługi, do wykonania których zobowiązany jest użytkownik urządzenia we własnym zakresie i na własny koszt,

b) uszkodzenia powstałe w wyniku niewłaściwej instalacji lub eksploatacji sprzętu (niezgodnej z instrukcją obsługi),

c) uszkodzenia powstałe w wyniku stosowania mieszanki paliwowej niezgodnej z instrukcją obsługi,

d) uszkodzenia spowodowane przez użytkownika powstałe na skutek niewłaściwego przechowywania, transportu, nieprawidłowo wykonanych czynności konserwacyjno-naprawczych,

e) uszkodzenia rzeczy powstałe w wyniku naturalnego zużycia będącego konsekwencją użytkowania rzeczy w trakcie prawidłowej eksploatacji, w tym uszkodzenia powłok lakierniczych,

f) uszkodzenia akumulatorów, które powstały w wyniku ich nieprawidłowego użytkowania, przechowywania i ładowania,

18. Części i materiały nie objęte ochroną gwarancyjną, a zużycie których jest naturalną konsekwencją pracy:

a) elementy eksploatacyjne np.: filtry, linki rozruchowe, świece zapłonowe, żarówki, koła jezdne, bębny i szczęki sprzęgłowe, sprzęgła i koła cierne, paski napędowe, śruby bezpieczeństwa, szczotki zbierające i zgarniające, maty wibracyjne, paski klinowe.

b) elementy silnika: cylindry, tłoki, pierścienie, wał korbowy, łożyska, panewki, membrany gaźników,

c) elementy skrzyni biegów/przekładni: koła zębate, łańcuchy, paski, pompy hydrauliczne,

d) inne elementy: kliny zabezpieczające, amortyzatory, łożyska, panewki, koła zębate, bezpieczniki przeciążeniowe, szczotki węglowe, cięgna i linki sterujące,

e) elementy niewymienione w niniejszej karcie gwarancyjnej, a które w sposób oczywisty zużywają się w trakcie pracy.

19. Użytkownik nie może żądać naprawy uszkodzonego urządzenia w miejscu użytkowania, nawet jeżeli urządzenie jest objęte obsługą gwarancyjną.

20. Użytkownik traci uprawnienia z tytułu gwarancji w przypadku stwierdzenia: dokonania zmian konstrukcyjnych, prób napraw i regulacji nieprzewidzianych w instrukcji obsługi, **niewykonywania przeglądów eksploatacyjno-konserwacyjnych** do których zgodnie z przepisami zawartymi w instrukcji obsługi użytkownik jest zobowiązany, stosowania nieodpowiednich części zamiennych i materiałów eksploatacyjnych.

21. **Na nabywcy/użytkowniku spoczywa obowiązek dokumentowania przeprowadzonych przeglądów gwarancyjnych oraz innych czynności serwisowych**

22. Nabywca ma obowiązek poczas trwania okresu gwarancyjnego oddać maszynę 1 raz na przegląd techniczny w autoryzowanym serwisie po upłynęciu 6-8msc użytkowania (od daty zakupu). (Przegląd techniczny jest odpłatny). W przypadku nie wykonania autoryzowanego przeglądu technicznego w okresie 6-8msc użytkowania, użytkownik traci uprawnienia z tytułu gwarancji.

GWARANT: GoodMajster (DOMBUD RP sp. z o.o.)
Ul. Szosa Rypińska 26
87-400 Golub-Dobrzyń,

tel.: 56 400 00 56 / tel.kom.: 513-060-220 /
email: sklep@goodmajster.pl

www.GoodMajster.com

PRAWA AUTORSKIE

Wszystkie materiały użyte w instrukcji obsługi są zastrzeżone przez GoodMajster (DOMBUD RP Golub-Dobrzyń).

Nie wolno wykorzystywać ich bez wiedzy GoodMajster. Znaki, loga, oraz schematy są zastrzeżone prawami autorskimi.

DOMBUD RP sp. z o.o.
ul. Szosa Rypińska 26
87-400 Golub-Dobrzyń
NIP: 503-008-38-26
Tel. 56 400 00 56

GoodMajster Machinery

DEKLARACJA ZGODNOŚCI UE

NR. 16/ CE/26

1. Model produktu: GMM-SD20
2. Nazwa i adres producenta: DOMBUD RP
   ul. Szosa Rypińska 26
   87-400 Golub-Dobrzyń

3. **DEKLARUJE** z pełną odpowiedzialnością, że produkt:
4. Przedmiot deklaracji: **Rębak do gałęzi spalinowy GoodMajster GMM-SD19**
5. Wymieniony powyżej przedmiot niniejszej deklaracji jest zgodny z odnośnymi wymaganiami unijnego prawodawstwa harmonizacyjnego oraz dyrektywami EC:
   2014/30/EU
   2006/42/EC

6. **I niżej wymienionymi normami zharmonizowanymi:**
   - EN ISO 12100:2010
   - EN 13683:2003/A2:2011
   - EN ISO 14982:2009

7. Informacje dodatkowe:
   Produkt posiada oznaczenie CE

   Ostatnie dwie cyfry roku, w którym naniesiono oznaczenie CE: 26

   W wyniku w/w zgodności wyroby zostały wprowadzone do obrotu na rynku Unii Europejskiej. Deklaracja zgodności traci swoją ważność, jeśli urządzenie, do którego odnosi się deklaracja, zostanie zmienione, przebudowane, lub będzie użytkowane nie zgodnie z instrukcją obsługi.

Golub-Dobrzyń 08.07.2026
(miejsce i data wystawienia)

DOMBUD RP sp. z o.o.
ul. Szosa Rypińska 26, 87-400 Golub-Dobrzyń
REGON:385185188 NIP:5030083826
tel./fax: 56 683-65-43, 56 683-64-30

Damian Markiewicz
(imię, nazwisko osoby upoważnionej)

Manager ds. e-business
.....
(stanowisko)